Schaltungsdienst Lange
Circuit-Diagram-Service in Germany
Inhaber M. Trautvetter
Rudower Straße 77 · D-1000 Berlin 47

Telefon 0 30/6 03 20 03
Telex 184 339
BTX * 360 310 000 140 #
Telefax 0 30/6 03 20 23

LAGERNR:

Service Manual

eumig

FL-900

Stereo Cassette Deck

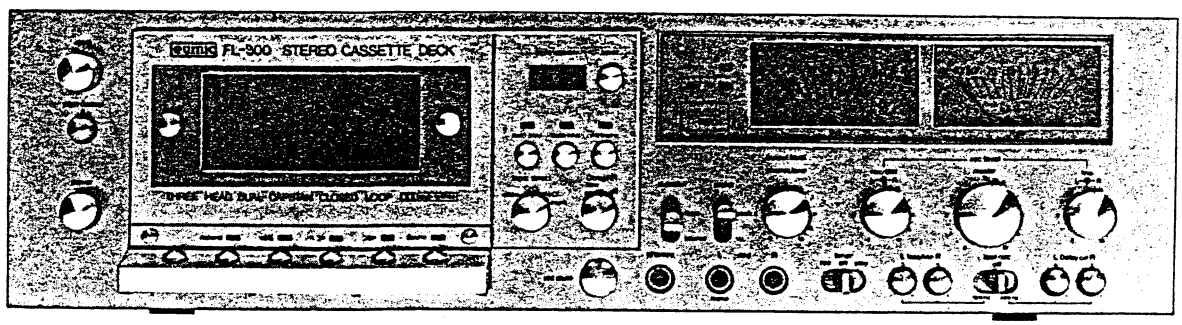

HERSTELLER	:	EUMIG
TYP	:	FL-900
GERÄTEBEZEICHNUNG	:	STEREO CASSETTE DECK
GERÄTEBESCHREIBUNG	:	
BEST./ART.NR.	:	
BAUJAHR/KATALOG	:	
ERSATZTEILVERSORGUNG	:	LEOPOLD WINDISCH A-1232 WIEN,KETZERGASSE 39
BAUGLEICH	:	TELEFON:0043/222 69 11 42
	:	
	:	
LAGERORT	:	
INTERNE DATEN	:	

LAGERNR:

eumig

FL-900

Stereo Cassette Deck

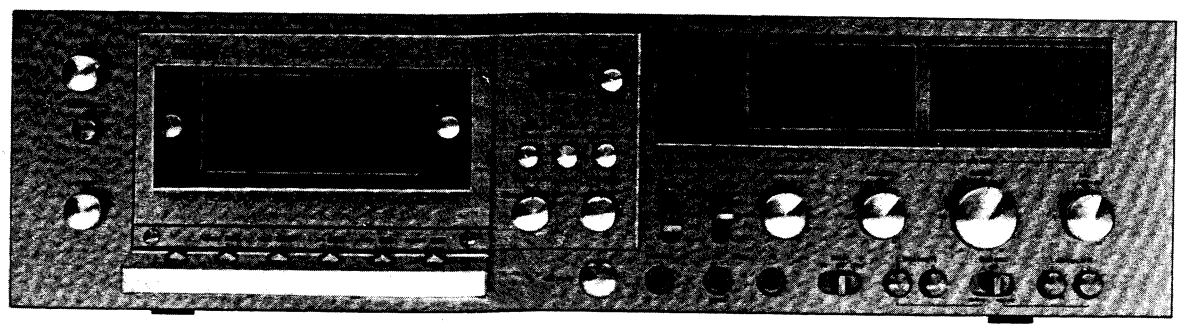

Service-Handbuch

Service Manual

Instruction de Service

Autorisierte Fachwerkstätte für EUMIG Hifi-Geräte
LEOPOLD WINDISCH
RADIO / FERNSEHEN / FERNSEHSERVICE
1232 WIEN, KETZERG. 39, ☎ 69 11 42

Printed in Austria

INHALTSVERZEICHNIS - LIST OF CONTENTS - TABLE DES MATIERES

- Technische Daten
  Technical data
  Caractéristiques techniques
- Blockschaltbild
  Block diagram
  Plan des circuits en blocs
- Werkzeuge
  Tools
  Outils
- Reparatur Daten
  Repair data
  Donnees de reparation
- Reglereinstellungen
  Electrical adjustments
  Calibrage électronique
- Verdrahtungspläne
  Wiring diagrams
  Schéma de cablage
- Schaltpläne
  Circuit diagrams
  Plans des circuits
- Printplatten
  P.C. boards
  Circuits imprimés
- Bestückungslisten
  Component lists
  Listes composants electr.
- Ersatzteilliste
  Spare parts list
  Liste des pièces détachées

Technische Daten

Prinzip:	Viertel-Spurgerät, Zweikanal-Stereo
Bandgeschwindigkeit:	4,76 cm/sec. (bei Wiedergabe im Bereich ± 10% regelbar)
Gleichlaufschwankungen:	0,035% wrms (Mittelwert)
Geräuschspannungsabstand:	68 dB (mit Dolby NR on, EQ 70 µs-Band) 55 dB (mit Dolby NR off, LH-Band)
Klirrfaktor:	0,9% (1 KHz Dolby-Pegel, FeCr-Band)
Frequenzgang:	Metall 20 bis 22.000 Hz (30 bis 20.000 Hz ± 3 dB) FeCr 20 bis 21.000 Hz (30 bis 19.000 Hz ± 3 dB) CrO_2 20 bis 20.000 Hz (30 bis 18.000 Hz ± 3 dB) Normal 20 bis 18.000 Hz (30 bis 16.000 Hz ± 3 dB)
Vormagnetisierungs-frequenz:	105 KHz
Eingangsempfindlichkeit/ Impedanz:	Mikrofon: 0,25 mV/ 200 Ohm bis 2 KOhm Line: 100 mV/50 KOhm
Ausgangspegel/Impedanz:	Kopfhörer: 2 mV/8 Ohm Line: 1 V/50 KOhm
Schnellvor-/Rücklaufzeit:	65 sec. (C-60)
Leistungsaufnahme:	40 W
Netzspannung und -frequenz:	220 V/50 Hz 120 V/60 Hz (für USA und Kanada) 240 V/50 Hz (für UK)
Bestückung:	128 Transistoren, 6 ICs, 90 Dioden, 3 Zenerdioden
Abmessungen:	455 (B) x 120 (H) x 300 (T) mm
Gewicht:	8,7 kg

Änderungen der technischen Daten und Merkmale ohne vorhergehende Ankündigung vorbehalten.

Specifications

Recording System:	4-track, 2-channel stereo
Tape Speed:	4.76 cm/sec. (1−7/8 ips) (can be adjusted for playback in the range ±10%)
Wow & Flutter:	0.035% (wrms)
S/N ratio:	68 dB (Dolby NR on WTD) EQ 70 µs tape 55 dB (Dolby NR off WTD) LH tape
Total Distortion:	0.9% (1 KHz Dolby level)
Frequency Response:	metal 20 to 22,000 Hz (30 to 20,000 Hz ±3 dB) FeCr 20 to 21,000 Hz (30 to 19,000 Hz ±3 dB) CrO_2 20 to 20,000 Hz (30 to 18,000 Hz ±3 dB) normal 20 to 18,000 Hz (30 to 16,000 Hz ±3 dB)
Bias Frequency:	105 KHz
Input Sensitivity/Impedance:	mic: 0.25 mV/200 Ohm to 2 KOhm line: 100 mV/50 KOhm DIN: 0.1 mV/KOhm
Output Level/Impedance:	line: 1 V/50 KOhm DIN: 1 V/4 KOhm headphone: 2 mV/8 Ohm
Fast Forward/Rewind Time:	65 sec. (C-60)
Power Consumption:	40 W
Power Source:	220 V/50 Hz 120 V/60 Hz (for USA and Canada) 240 V/50 Hz (for UK)
Semi-conductors:	128 Transistors, 6 ICs, 90 Diodes, 3 Zener Diodes
Dimensions:	455 (W) x 120 (H) x 300 (D) mm
Weight:	8,7 kg

Specifications and characteristics are subject to change without prior notice.

Specifications techniques

Système d'enregistrement:	4 pistes, 2 canaux stéréo
Vitesse de bande:	4,76 cm/sec. (plage de réglage de la vitesse de reproduction ±10%.)
Pleurage et scintillement:	0,035% wrms
Rapport de signal au bruit:	68 dB (Dolby NR ON, bande EQ 70 µs) 55 dB (Dolby NR OFF, bande LH)
Distorsion totale:	0,9% (1 KHz Dolby niveau, bande FeCr)
Réponse de fréquence:	Metal: 20 à 22.000 Hz (30 à 20.000 Hz ±3 dB) FeCr: 20 à 21.000 Hz (30 à 19.000 Hz ±3 dB) CrO_2: 20 à 21.000 Hz (30 à 18.000 Hz ±3 dB) Normal 20 à 18.000 Hz (30 à 16.000 Hz ±3 dB)
Fréquence de polarisation:	105 KHz
Impédance/sensibilité d'entrée:	Micro: 0,35 mV/200 ohms à 2 kohms Ligne: 100 mV/50 kohms (DIN: 0,1 mV/kohm)
Impédance/niveau de sortie:	Ligne: 1 V/50 kohm (DIN 1 V/4 ohms) Casque écouteur: 2 mV/8 ohms
Rembobinage rapide, temps:	65 sec. (C-60)
Consommation d'énergie:	40 W
Alimentation:	220 V/50 Hz 120 V/60 Hz (pour modèle USA et Canada) 240 V/50 Hz (pour le Royaume Uni)
Semi-conducteurs:	128 transistors, 6 CIs, 90 diodes, 3 diodes Zéner
Dimensions:	455 (L) x 120 (H) x 300 (P) mm
Poids:	8,7 kg

Block Diagram

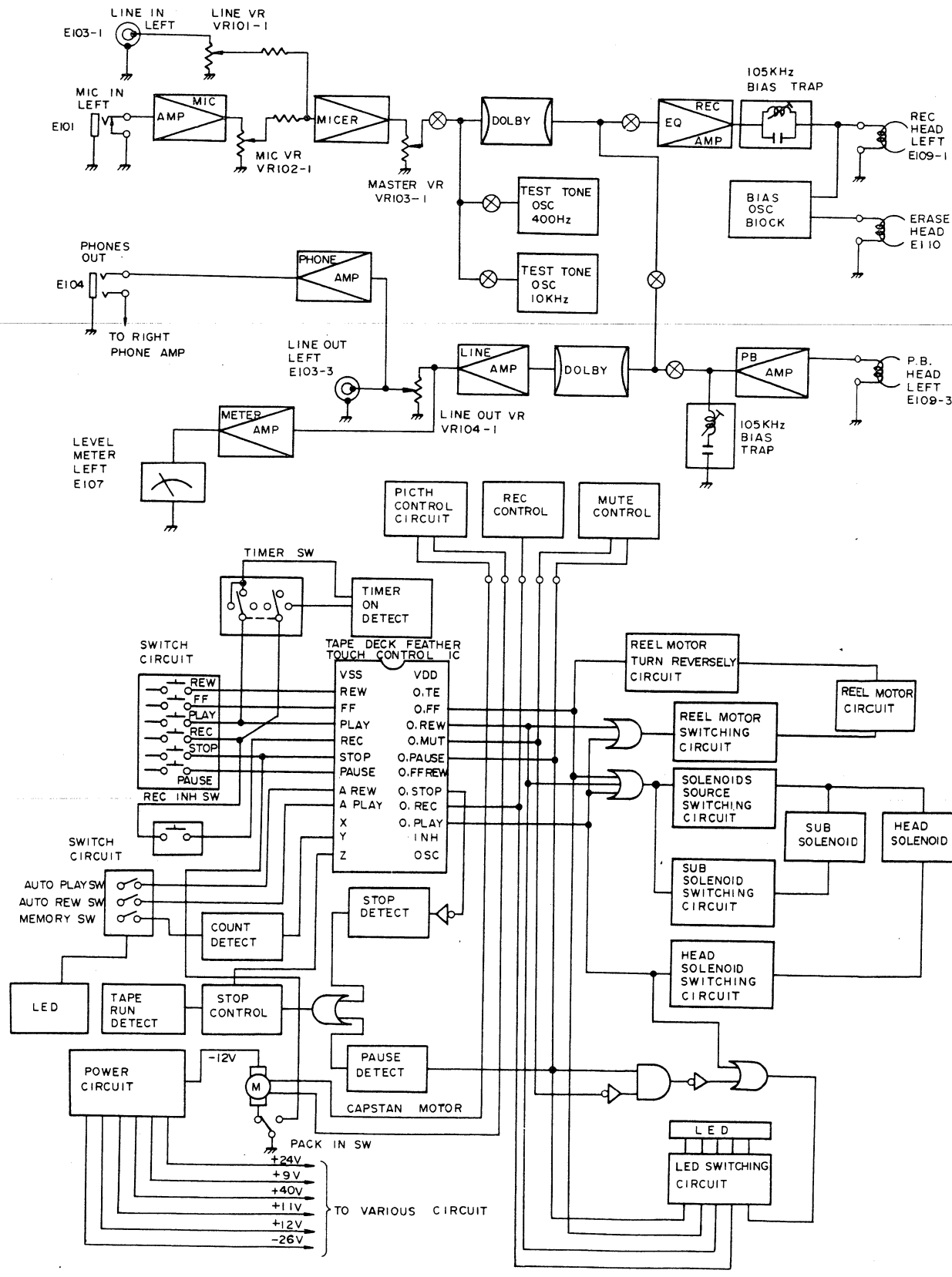

WERKZEUGE - TOOLS - OUTILS			Preis Price Prix Code
	800 8601/9	Drehmoment - Kassette Torque - meter cassette Cassette d'ajustage du moment de rotation	250
MB V Fe 3150 Hz	800 8602/0	Gleichlauf - Kassette Wow and flutter control cassette Cassette de mesure du pleurage et du scintillement	180
MB I Cr	800 8603/2	Wiedergabefrequenzgang-Kassette Control frequency response upon play-back Cassette de mesure pour réponse de fréquence en réproduction	180

Dauer	6′	60″	60″	60″	15″	60″	30″	15″	6′
Pegel	-	0 dB	-26 dB	-26 dB	-26 dB	-26 dB	-26 dB	-26 dB	-
Frequenz	-	333 Hz	333 Hz	10 kHz	333 Hz	18 kHz	15 kHz	40 Hz	-
m	18	3	3	3	0,75	3	1,5	0,75	18

MB III Fe	800 8605/6	Dolby- Pegel-Kassette Dolby level cassette Cassette du niveau Dolby	160

WERKZEUGE - TOOLS - OUTILS			Preis Price Prix Code
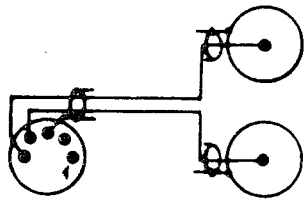	800 8641/0	Meßkabel I Measuring cable I Câble de mesure I	130
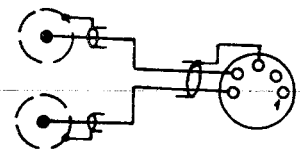	800 8650/0	Cinch - Adapter Cinch - adapter 2 x Adapteur Cinch	090

REPARATUR DATEN:

Frontplatte ausbauen: (Pos.Nr.30/1)

Gehäuseoberteil Pos.Nr.104/1 abnehmen, Knöpfe Pos.Nr.94-97 und 99 abziehen (siehe Fig.1) Kassettenfenster Pos.Nr.87/1 mit den beiden Rändelschrauben Pos.Nr.89/1 abnehmen. 10 Schrauben, Pos.Nr.74, von der oberen und unteren Seite der Frontplatte losschrauben, Frontplatte nach vorne abziehen und anschließend hochklappen, damit man den Anzeigeprint, Pos.Nr.36 abschrauben kann.

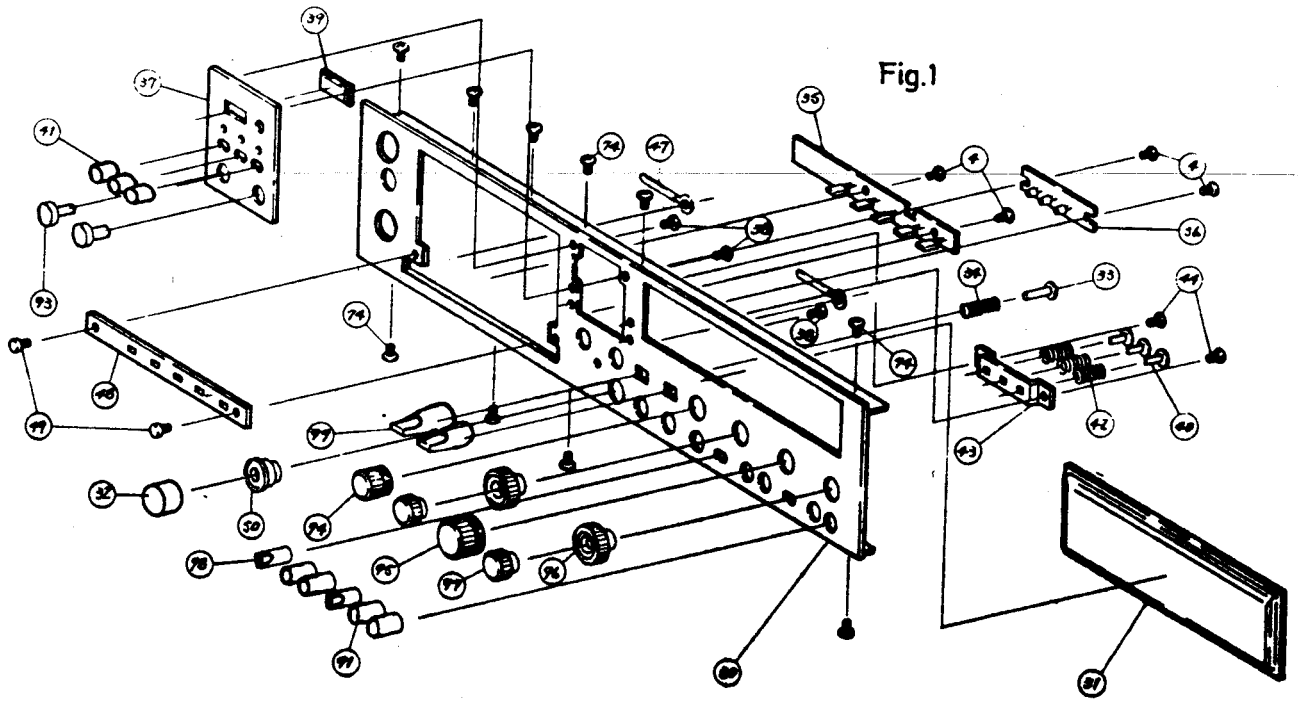

Fig.1

Laufwerk ausbauen: (Pos.Nr.1/1)

Frontplatte Pos.Nr.30/1 abnehmen, vier Befestigungsschrauben Pos.Nr.4/1 des Laufwerkes an der Unterseite des Gerätes losschrauben. Alle oberen Verbindungsdrähte am Zwischenprint abwickeln, Printplatte Pos.Nr. 51/1 beim Zählwerk losschrauben, Tonkopfleitungen am Hauptprint Pos.Nr.54/1 ablöten. Nun kann das Laufwerk komplett aus dem Gehäuse gehoben werden.

Hauptprint ausbauen: (Pos.Nr.54/1)

Frontplatte Pos.Nr.30/1 abnehmen, 4 Befestigungsschrauben Pos.Nr.73/1 auf der Lötseite des Hauptprints losschrauben, weiters 2 Schrauben auf der Gerätevorderseite, Pos.Nr.13^{x} (Fig.2), sowie eine Schraube Pos.Nr. 4^{x} (Fig.2), an der Geräteunterseite, die den Haltewinkel mitte Pos.Nr.76 fixiert. Ziehe an der Geräterückseite drei Nieten Pos.Nr.108/1 heraus, welche die Buchsenplatine E 103 und den Haltewinkel Pos.Nr.119/1 für die Buchse E 113 befestigen.

Löte alle Drahtverbindungen zum Hauptprint ab.
Hauptprint komplett abnehmen.

Fig.2

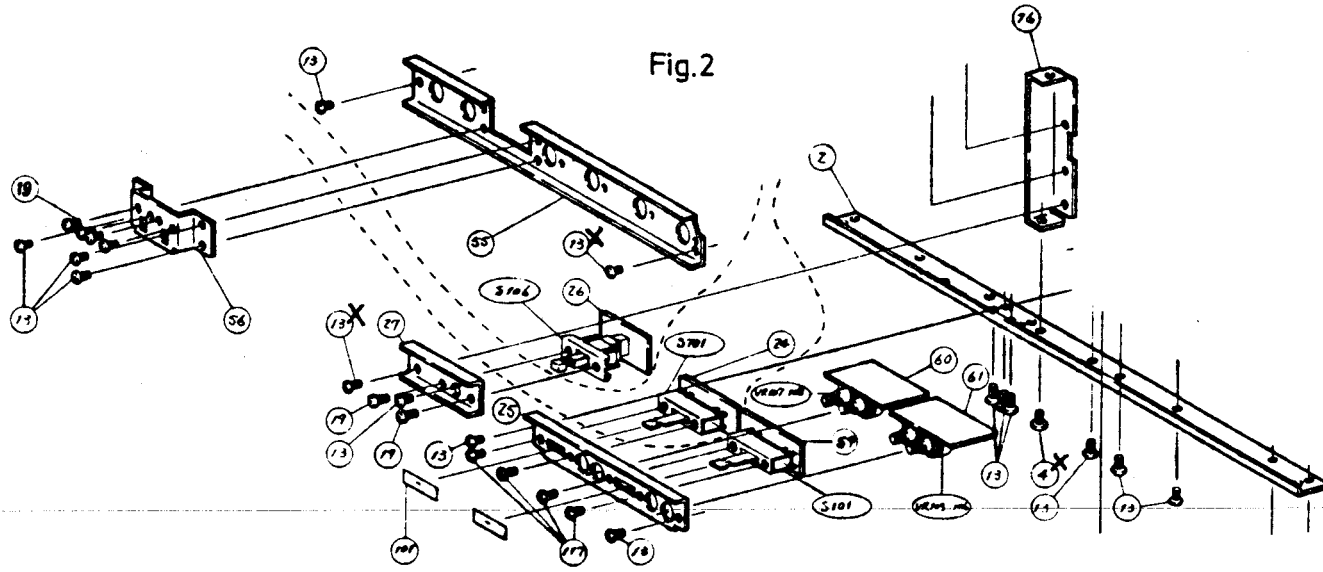

Riemen (Pos.Nr. 62/2) für Spulendornantrieb:

Der Riemen kann bei eingebautem Laufwerk leicht ausgefädelt werden.

Riemen (Pos.Nr. 63/2) für den Tonwellenantrieb abnehmen:

Laufwerk ausbauen, Halteplatte (Pos.Nr. 28/1) losschrauben, Schalthebel, Pos.Nr. 107 (Fig.3), nach Abnahme der Sicherungsscheibe, Pos.Nr. 115, aushängen. Vier Schrauben, Pos.Nr. 114, losschrauben.
Nun kann der Riemen nach Anheben des hinteren Gehäuseteiles Pos.Nr.43 ausgefädelt werden.

Fig. 3

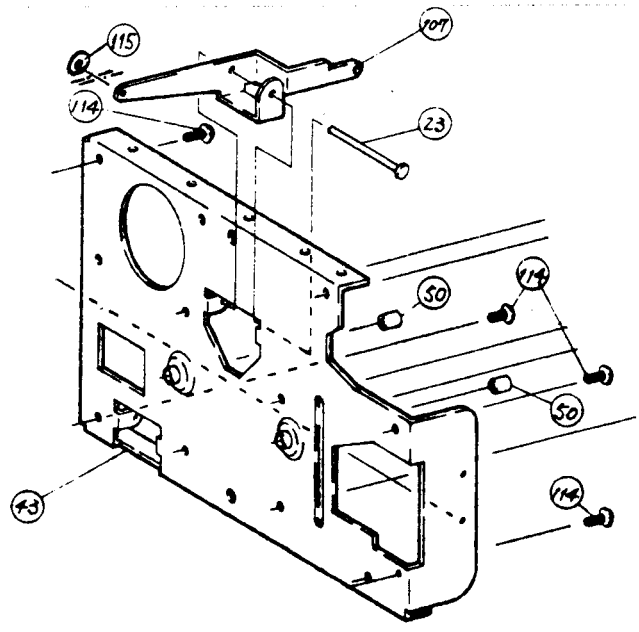

Zählwerksriemen (Pos.Nr. 64/2):

Frontplatte ausbauen, 1 Sicherungsscheibe, (Fig.4,x) abnehmen, 2 Schrauben Pos.Nr. 94 losschrauben und Kassettenauflage Pos.Nr.18 mit Haltewinkel Pos.Nr.1 seitlich nach vorne soweit aufheben, bis der Zählwerksriemen ausgefädelt werden kann.

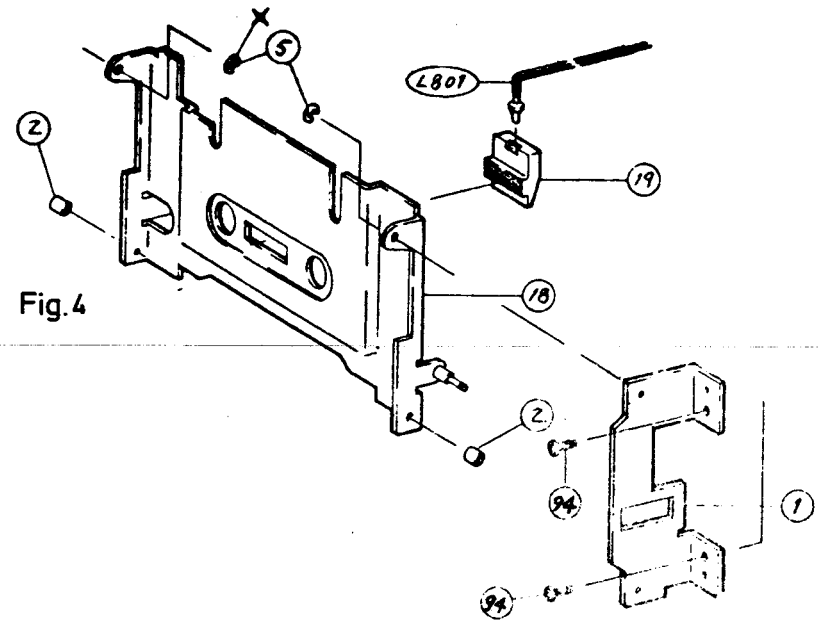

Fig.4

ÄNDERUNG:

Schaltarm Pos.Nr. 22 (Fig. 5):

Da es fallweise bei fehlerhaften Kassetten zu Schwierigkeiten beim Auswerfen der Kassette kam, wurde der Schaltarm geändert, damit er in Zukunft gemeinsam mit dem Abtasthebel Pos.Nr. 21 beim Drücken der "eject"- Taste abgehoben wird und die Kassette nicht mehr hängen bleiben kann.

alt: neu:

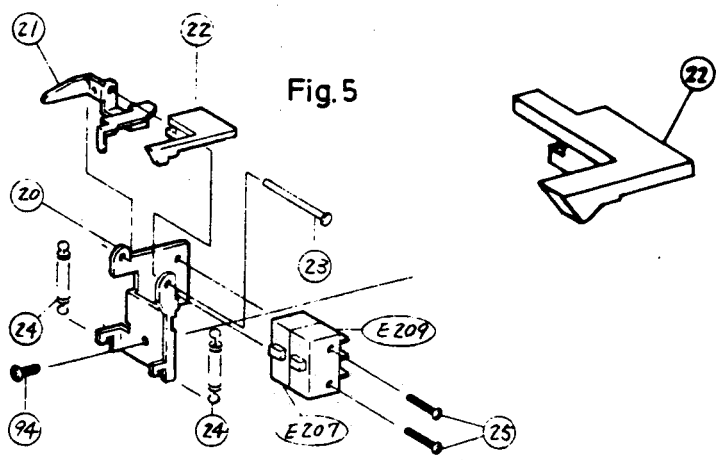

Fig.5

EINSTELLUNGEN:

Relais 2 (E 206):

Bei ausgebautem Laufwerk und gelockerter Relaishalterung Pos.Nr. 40 (Fig. 6) wird eine Gleichspannung von ca. 10 V an die Spule des Relais gelegt. (gelb +, grau -).
Nun wird bei angezogenem Relais die Grundplatte Pos.Nr.26/2, auf der der Tonkopf montiert ist, soweit nach oben geschoben, bis beide Andruckrollen die Tonwelle berühren.
In dieser Position wird nun die Relaishalterung festgeschraubt.

Fig.6

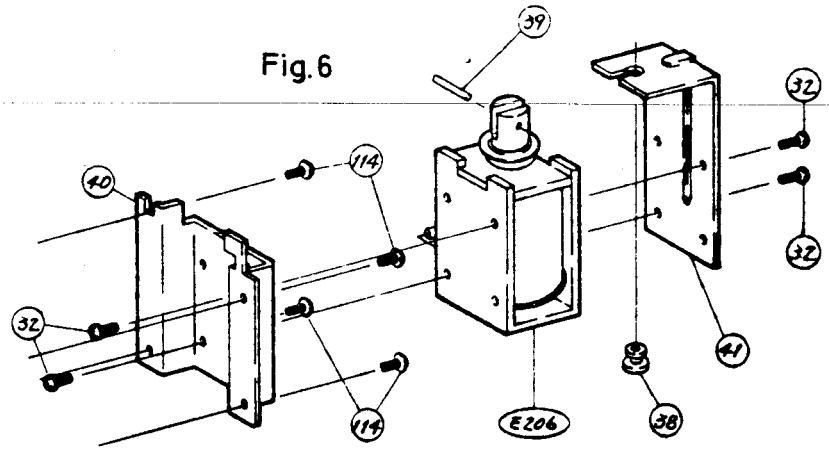

Aufwickelmoment:

Gemessen mit Drehmomentkassette 800 8601/9:

30 - 60 g/cm

Schneller Vorlauf, schneller Rücklauf:

70 - 120 g/cm

Tonkopf (E 109):

Die Neigung, die Höhe und die Eingriffstiefe des Tonkopfes kann mit dem Tonkopfeinstellwerkzeug M-300 der Firma Verbatim Corporation eingestellt werden.
Dieses Werkzeug ist erhältlich unter der Bezeichnung:

M-300 Head & Guide Gage

direkt bei

Verbatim Corporation
323 Soquel Way
Sunnyvale, CA 94086
Telephon: (408) 245-4400
TLX: (910) 339-9381

REPAIR DATA:

Disassemble of front panel (pos.no.30/1):

Take off upper part of chassis pos.no.104/1, pull off buttons, pos.no.94-97 and 99, according to Fig.1.
Take off window of cassette door pos.no.87/1 together with both knurled buttons, pos.no.89/1.
Unscrew 10 screws pos.no.74 from upper and lower part of front panel, pull off front panel forward and swing up afterwards in order p.c.board pos.no.36 can be unscrewed.

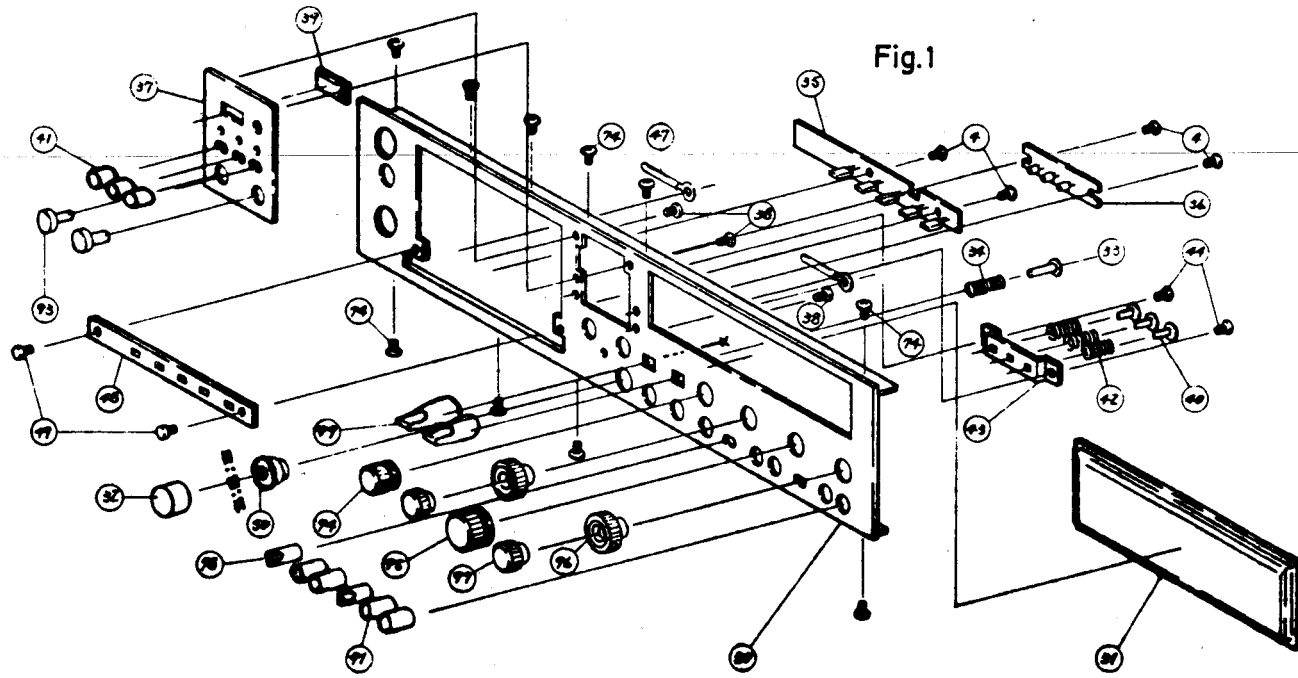

Fig.1

Disassemble of drive mechanism: (pos.no.1/1)

Take off front panel pos.no.30/1, unscrew 4 fixing screws pos.no.4/1 at base plate. Unwind all upper connecting wires at intermediate p.c.board, unscrew p.c.board pos.no.51/1 at counter and unsolder soundhead wires situated at main p.c.b. pos.no.54/1. Thus, drive mechanism can be taken out of chassis completely.

Disassemble of main p.c.board: (pos.no.54/1)

Take off front panel pos.no. 30/1, unscrew 4 fixing screws pos.no.73/1 situated at soldering side of main p.c.board as well as 2 screws at front side of chassis pos.no.13^{x}, according to Fig.2, and one screw pos.no.4^{x}, according to Fig.2 situated at base plate fixing the supporting angle in the middle pos.no.76. Pull off 3 rivets pos.no.108/1 at rearside of chassis fixing jack print E 103 and supporting angle pos.no.119/1 for DIN socket E 113.

Unsolder all wire connections of main p.c.board and take off main p.c.board completely.

Fig.2

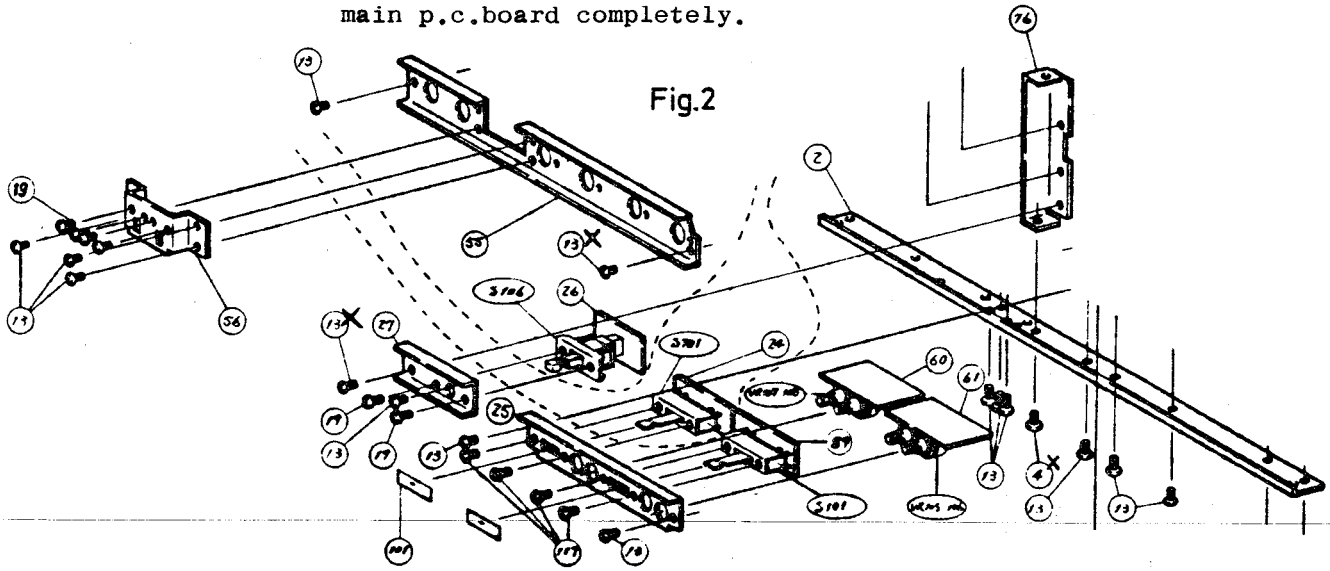

Belt for reel spindle: (pos.no.62/2)

Belt can easy be unthread also upon inbuilt drive mechanism.

Removal of capstan belt (pos.no.63/2):

Disassemble drive mechanism, unscrew support pos.no.28/1, unhook lever pos.no.107,(according to Fig.3), after having fixing washer pos.no.115.
Unscrew 4 screws, pos.no.114.
Thus belt can be unthread upon lifting rear part of chassis, pos.no.43.

Fig.3

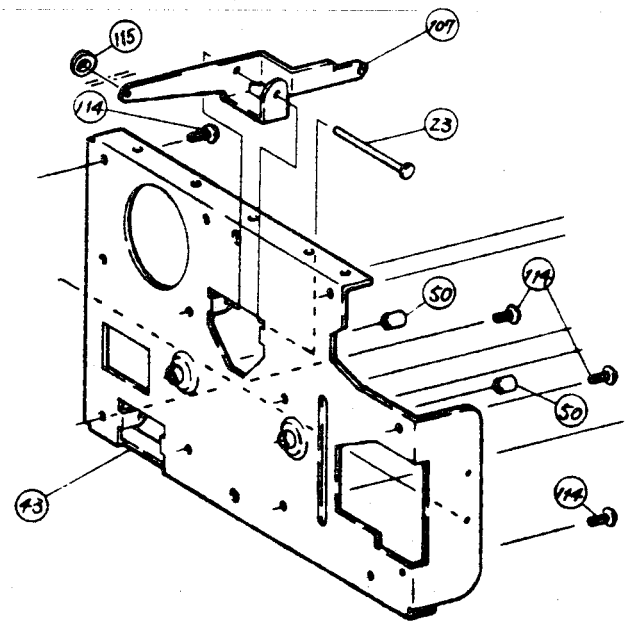

Counter belt:
(pos.no.64/2)

Dismount front panel, take off one fixing washer (Fig.4 x), unscrew 2 screws pos.no.94.
Lift cassette holder pos.no.18 together with supporting angle pos.no.1 laterally forward so far that belt can be unthread easily.

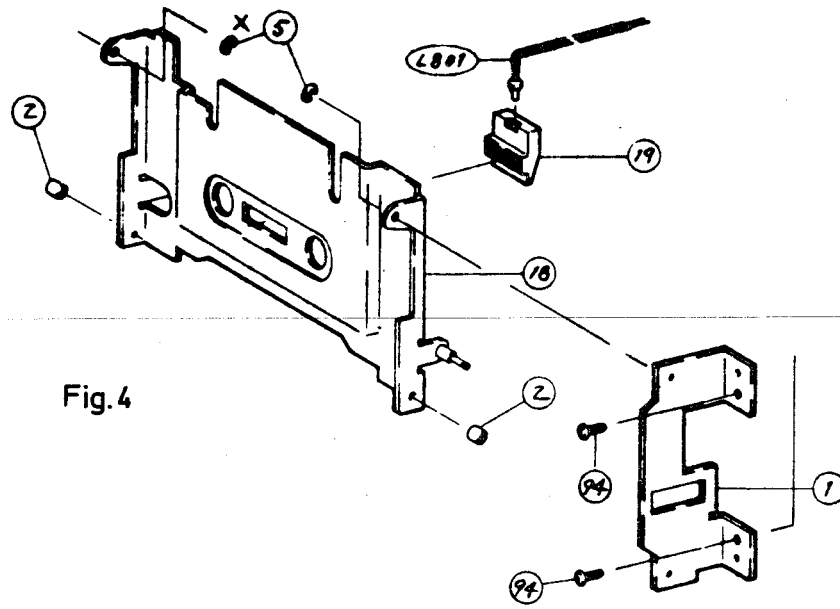

Fig.4

MODIFICATION:

Switch arm pos.no.22:
(Fig.5)

In some cases difficulties occured when ejecting a defective cassette. In order to avoid this problem switch arm has been modified in such a way that it is lifted together with lever pos.no.21, when "eject"-button is pressed and the cassette can now out correctly.

old version

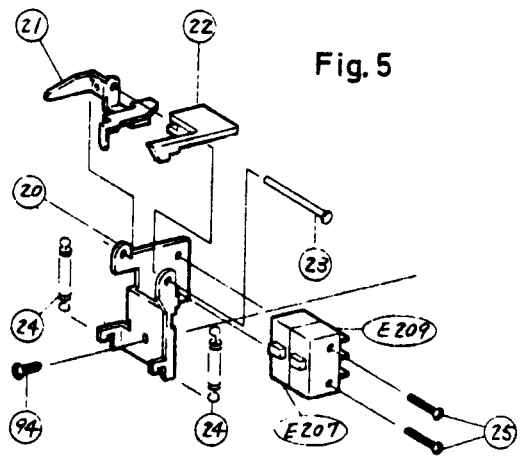

Fig.5

new version

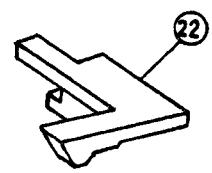

ADJUSTMENTS:

Relay 2 (E 206): If drive mechanism is dismounted and relay support pos.no.40 (Fig.6) loosened, a DC-voltage of approx. 10 V is supplied to the relay coil (yellow + , gray -).
Upon attracted relay, the base plate pos.no. 26/2 on which the sound head is mounted must be pushed upwards until both pressure rollers are touching the capstan.
In this position relay support has to be fixed.

Fig.6

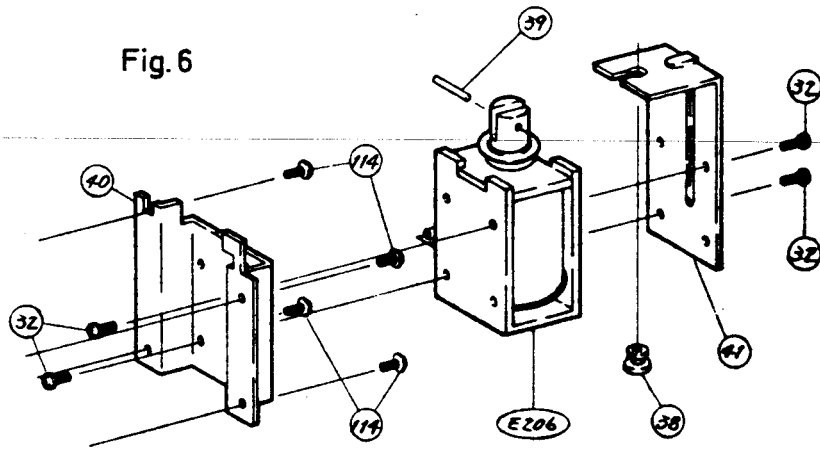

Take up torque: Measured by means of torque meter 800 8601/9:

30 - 60 g/cm

Fast forward run, fast rewind:

70 - 120 g/cm

Sound head (E 109): Inclination, height and engagement depth of sound head may be adjusted by means of a sound head adjustment tool manufactured by Verbatim Corporation.
This tool, specified as:

M-300 Head & Guide Gage

can be ordered directly with:

Verbatim Corporation
323 Soquel Way
Sunnyvale, CA 94086
Telephone: (408) 245-4400
TLX: (910) 339-9381

DONNEES DE REPARATION:

Démontage du panneau frontal (pos.no.30/1): Enlever la partie supérieure du boîtier pos.no.104/1, retirer les boutons position 94-97 et 99, selon Fig.1, et enlever la vitré du couvercle de cassette pos.no.87/1 deux vis moletées, pos.no.89/1.
Dévisser 10 vis, selon position no.74, en haut et en bas du panneau frontal. Retirer le panneau frontal vers l'avant et pivoter-le vers le haut afin qu'on puisse dévisser le circuit imprimé,position 36.

Fig.1

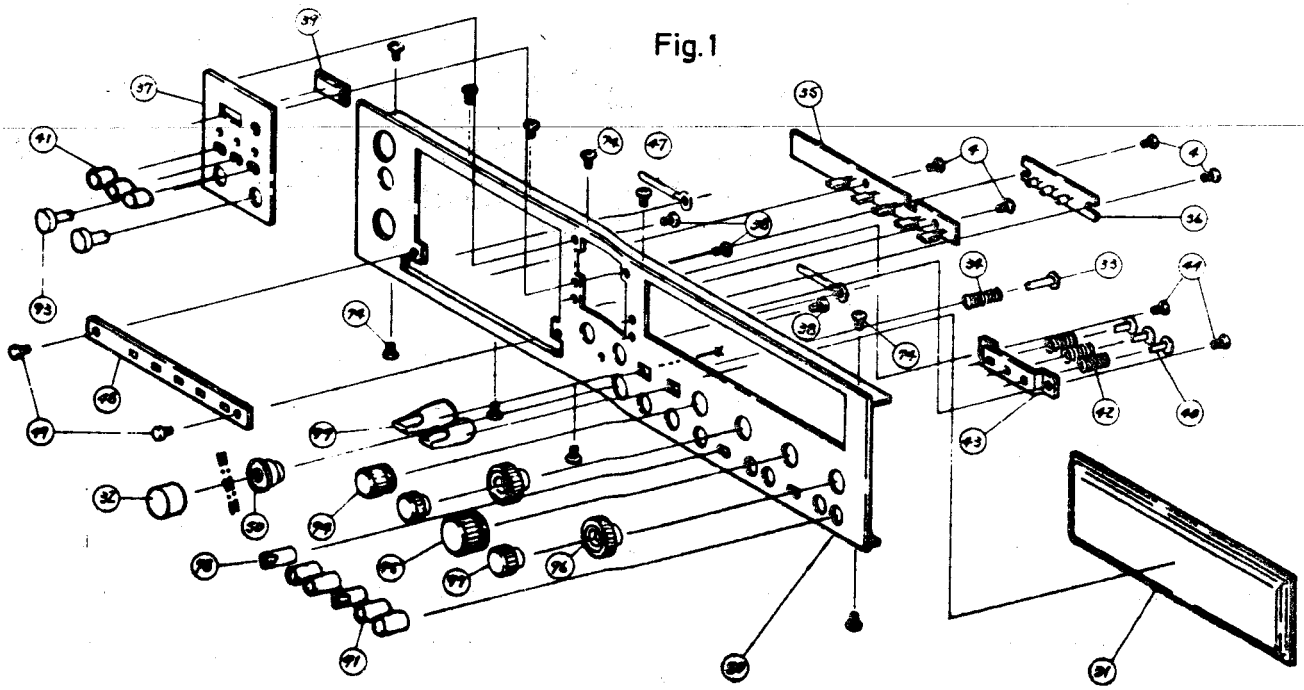

Démontage de l'ensemble-entraineur de bande: (pos.no.1/1) Enlever le panneau frontal pos.no.30/1 et dévisser quatre vis, pos.no.4/1 qui fixent l'ensemble-entraineur à la plaque de fond.
Défaire tous les fils de connexion du circuit imprimé intermédiaire et dévisser le circuit imprimé pos.no.51/1 près du compteur. Dessouder sur le circuit imprimé principal, pos.no.54/1, les cables de raccord de la tête de son.
Ensuite l'ensemble-entraîneur peut être enlevé du boîtier.

Démontage du circuit imprimé principal: (pos.no.54/1) Enlever le panneau frontal pos.no.30/1, dévisser 4 vis de fixation pos.no.73/1, qui se trouvent du côté des soudures sur le circuit imprimé principal.
Ensuite dévisser 2 vis sur le côté avant du chassis, pos.no.13^{X} (Fig.2) de même qu'une vis, pos.no.4^{X} (Fig.2) qui se trouve sur la plaque de fond et fixe l'angle de maintien du milieu, position no.76.

Retirer trois rivets pos.no.108/1 qui se trouvent sur le côté arrière du chassis et qui fixent la plaque à douilles E 103 et l'angle de maintien, pos.no.119/1 pour la douille DIN,E 113.
Dessouder tous les raccord du circuit imprimé principal.
Enlever le circuit principal.

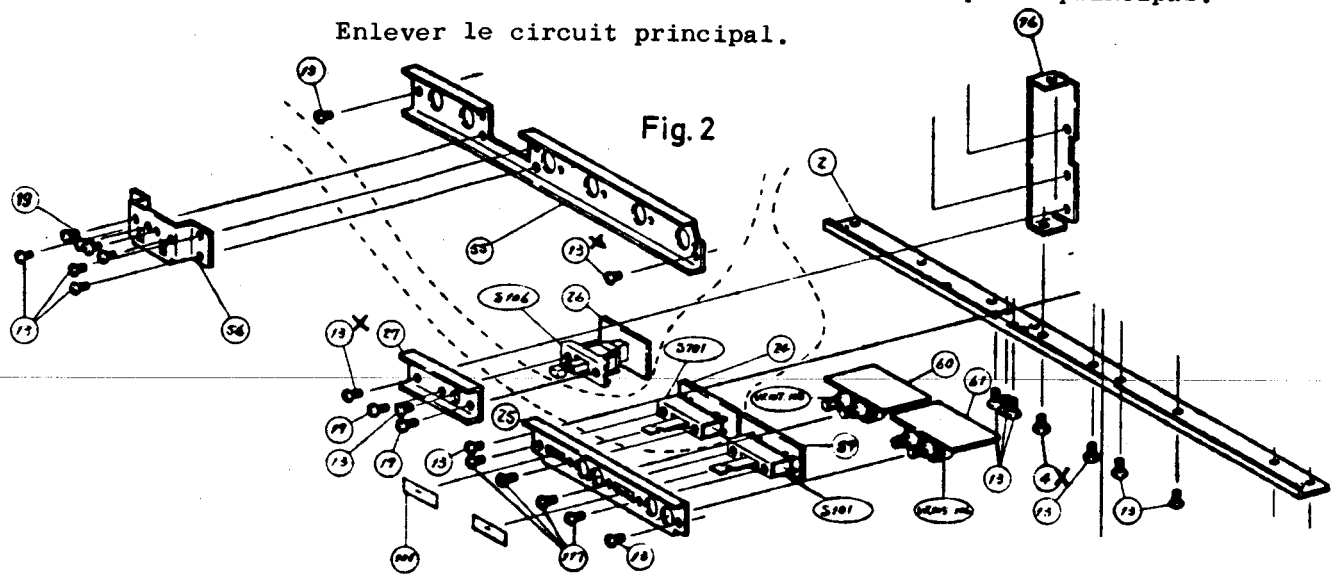

Fig. 2

Courroie (pos.no.62/2) d'entraînement de la broche de bobine:

Cette courroie peut facilement être défilée même quand l'ensemble entraîneur reste dans l'appareil.

Enlever la courroie (pos.no.63/2) d'entraînement du cabestan:

Démonter l'ensemble entraîneur de la bande, dévisser la plaque de maintien (pos.no.28/1), décrocher le levier de commutation, pos.no.107 (Fig.3), après avoir enlevé la rondelle de sécurité, position no 115.
Dévisser quatre vis, pos.no.114.
Ensuite la courroie peut être enlevée en soulevant la partie arrière du boîtier, pos.no.43.

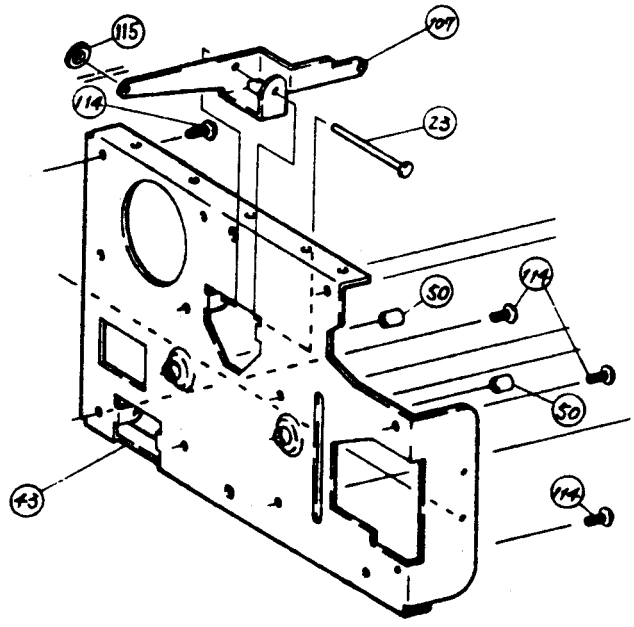

Fig.3

Courroie du compteur:
(pos.no.64/2)

Démonter le panneau frontal, enlever 1 rondelle de sécurité (Fig.4:x), dévisser 2 vis, pos.no.94 et soulever la plaque de support de la cassette pos.no.18 avec l'angle de maintien pos.no.1 vers l'avant d'une côté, autant qu'on puisse défiler cette courroie.

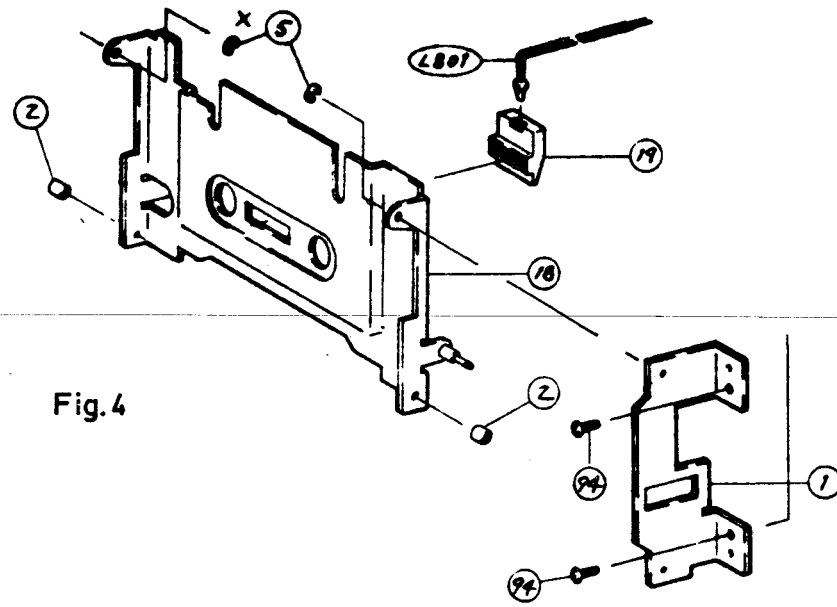

Fig.4

MODIFICATION:

Bras commutateur
pos.no.22,Fig.5

Comme il y avait parfois des difficultés lors de l'éjection de cassettes défectueuses, le bras commutateur a été modifié, afin qu'il soit soulevé avec le levier de sondage, pos.no.21 quand la touche "eject" est appuyée. Ainsi la cassette ne peut pas s'accrocher.

ancienne version: nouvelle version:

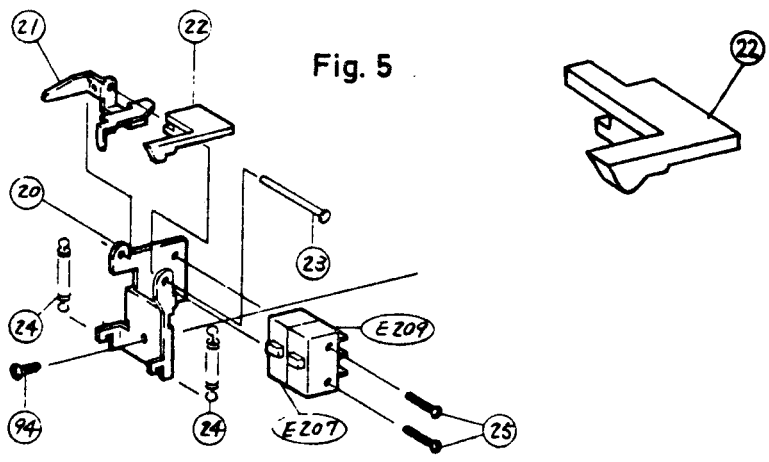

Fig. 5

AJUSTAGES:

Relais 2 (E 206): L'ensemble entraîneur de bande étant démonté et le maintien du relais pos.no.40 (Fig.6) étant desserré, on branche à la bobine du relais (jaune + , gris -) une tension continue. Ensuite, le relais en état attiré, le support de la tête de son pos.no26/2 est avancé vers le haut, autant que les deux rouleaux presseurs touchent au cabestan.
Dans cette position on fixe par vis le maintien du relais.

Fig.6

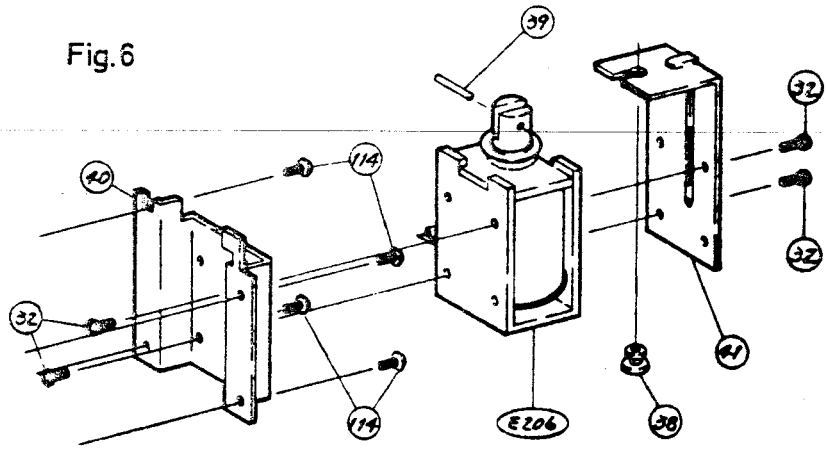

Moment d'enroulement: Mesuré à l'aide d'une cassette de mesure du moment d'enroulement (no de réf. 800 8601/9) :

30 - 60 g/cm

Marche avant rapide, marche arrière rapide :

70 - 120 g/cm

Tête de son (E 109): A l'aide d'un outil spécial pour l'ajustage des têtes de son, on peut ajuster l'inclinaison, la hauteur et la profondeur d'engagement. Un tel outil spécial peut être obtenu directement, sous la désignation:

M-300 Head & Guide Gage

auprès du fabricant:

Verbatim Corporation
323 Soquel Way
Sunnyvale, CA 94086
Telephone: (408) 245-4400
TLX: (910) 339-9381

REGLEREINSTELLUNGEN - ELECTRICAL ADJUSTMENTS - CALIBRAGE ELECTRONIQUE:

Vor der Einstellung sind folgende Punkte zu beachten:

The following points have to be observed prior to the adjustment:

Avant tout ajustage il faut observer les points suivants:

- bias fine - Regler und Dolby cal - Regler auf Mittelstellung bringen

  bias fine - control buttons and Dolby cal - control buttons in mid position

  préaimantation fine - boutons de réglage et Dolby cal - boutons de réglage sur position médiane

- Testpunkte T.P.1 - 6 und T.P.1′ - 6′ auf Leiterbahn anlöten

  Solder test points T.P.1 - 6 and T.P.1′ - 6′ on p.c.b.

  Souder les points de mesure T.P.1 - 6 et T.P.1′ - 6′ sur circuit imprimé (côté voies conductrices)

- VR — Einstellregler - Variable resistor - Résistance variable

- T.P. — Testpunkt - test point - point de mesure

- L — Linker Kanal - left channel - Canal de gauche

- R — Rechter Kanal - right channel - Canal de droite

- OSZ.duo — Zweistrahloszillograf - Dual-trace oscilloscope - Oscilloscope à double faisceau

- MVM — NF-Millivoltmeter - LF-millivoltmeter - Millivoltmètre-BF

- TG — Tongenerator - Sound generator - Générateur de son

- K3 — Klirr-Analysator - Distortion factor meter - App. mesure du taux de distorsion

- Die angegebenen Drahtfarben müssen nicht immer mit den im Gerät verwendeten übereinstimmen, jedoch bleibt die Position der Drähte gleich.

  The colours of the wires used in the Stereo Cassette Deck might not always correspond with the wires mentionend in the service manual. However, the position of the wires remains the same.

  La couleur des fils indiquée ne doit pas toujours correspondre à la couleur effectivement employée dans l'appareil. La position des fils rest cependant.

Um die Einstelldaten zu erreichen sind folgende Meßgeräte und folgende Testkassetten erforderlich:

The following measuring devices and test cartridges are required to meet the nominal setting values:

Les appareils de mesure et cassettes d'essais suivants sont nécessaires à l'ajustage des valeurs nominales de réglage:

Meßgeräte		Measuring equipment Appareils de mesure	
1	Zweistrahloszillograf	Dual-trace oscilloscope Oscilloscope à double faisceau	
1	NF-Millivoltmeter	LF-millivoltmeter Millivoltmètre-BF	ex.Grundig MV5A
1	Fluttermeter	Fluttermeter App.mesure du miaulement	ex.Franz EMT422
1	Tongenerator	Sound generator Générateur de son	
1	Counter	Counter Compteur	
1	Klirr-Analysator	Distortion factor meter App.mesure du taux de distorsion	ex.Grundig KM5A
1	Universal-Meßgerät	Multimeter Multimètre	

Testkassetten		Test cartridges Cassettes d'essai	Ref. Nr.
1	Drehmoment-Kassette	Torque meter Mesure du couple de torsion	800 8601/9
1	Gleichlaufkontrolle	Synchronism control (3150 Hz) Mesure de synchronisation	800 8602/0
1	Azimuteinstellung	Azimuth setting Réglage de l'azimut	800 8603/2
1	Normal-Band für Frequenzgang	Normal-tape for frequ.response Bande-normale p.réponse en fréquence	Maxell UD XL 1
1	FeCr-Band für Frequenzgang	FeCr-tape for frequ.response Bande-FeCr pour réponse en fréquence	Sony CS-30
1	CrO_2-Band für Frequenzgang	CrO_2-tape for frequ.response Bande-CrO_2 pour réponse en fréquence	Maxell UD XL 2
1	Metall-Band für Frequenzgang	Metal-tape for frequ.response Bande à particules métalliques pour réponse en fréquence	TDK MA
1	Dolby-Pegel	Dolby-level Niveau Dolby	800 8605/6

Test-Instr.	Input	input-contacts	actions	test-contacts	test-results	actions	Fig.
800 8602/O Counter	800 8602/O: 3150 Hz		Basis T 138 an Masse legen, um Oszillator abzuschalten. Connect base T 138 with mass for switching off the oscillator Mettre le base T 138 à masse, afin de déconnecter l'oscillateur record tape select: norm monitor : tape Dolby NR : off output level: > O	T.P. 1 +⊥ or LINE OUT: L	3150 Hz ± 30 Hz	VR im Motor	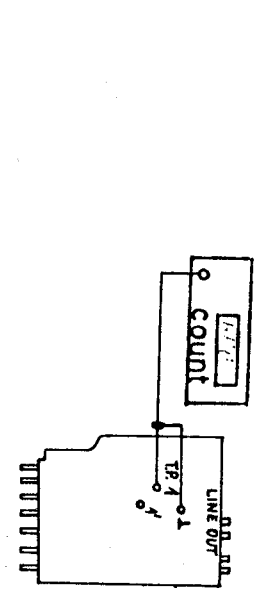
			play tape select: norm monitor : tape Dolby NR : off pitch control: O output level : > O	or T.P. 1' +⊥ or LINE OUT: R		VR 129	

GESCHWINDIGKEIT - TAPE SPEED - VITESSE DE BANDE

record		play	
L	R	L	R

Test-Instr.	Input	input-contacts	actions	test-contacts	test-results	actions	Fig.		
800 8603/2 OSZ.duo	800 8603/2: 333 Hz 10 kHz		play tape seleet: CrO2 monitor : tape Dolby NR : off output level > 0	T.P.1 + ⊥ +T.P.1'+ ⊥ or LINE OUT L + R	Durch Verstellen des Wiedergabekopfes phasengleich einstellen. Adjust to phase coincidence, by adjusting the playback soundhead. Amener les signaux des deux canaux en phase en ajustant la position de la tête de reproduction	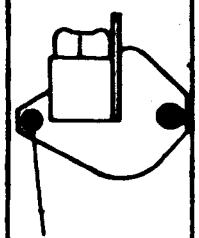 Azimut-Schraube Azimuth-screw Vis-azimut	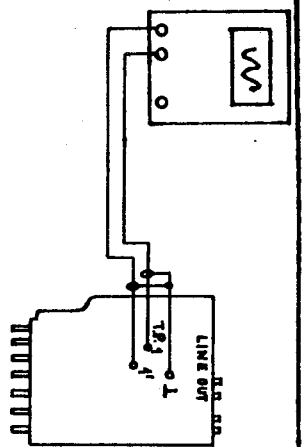		Azimut-Head Azimuth-Azimut
800 8605/6 MVM	800 8605/6: 200nWb/m		play tape select: norm monitor : tape Dolby NR : off	T.P.1 + ⊥ T.P.1' + ⊥	- 4,6 dB (590 mV)	VR 123 VR 124	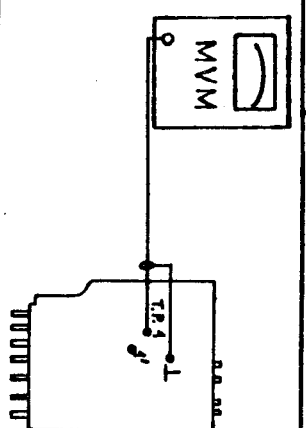	L R	Wiedergabepegel - Playback level-Niveau de reproduction

Test-Instr.	Input	input-contacts	actions	test-contacts	test-results	actions	Fig.		Aussteuerungsinstrument - Rec. level meter - Instrument de modulation
								L	Eingang - Input - Entree
800 8605/6 MVM	800 8605/6: 200nWb/m		play tape select: norm monitor : tape Dolby NR : off	T.P. 2 + ⊥	0,95 V	VR 125	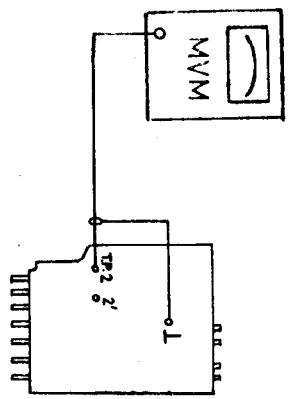		
				T.P. 2' + ⊥		VR 126		R	
									O dB Abgleich-O dB Adjustment-O dB Calibrage
800 8605/6	800 8605/6: 200nWb/m		play tape select: norm monitor : tape Dolby NR : off		Instrument: "O dB" (▯▯)	VR 127		L	
						VR 128		R	

Test-Instr.	Input	input-contacts	actions	test-contacts	test-results	actions	Fig.	
TG MVM	400 Hz -6 dB (500 mV)	LINE IN	stop tape select: norm monitor : tape Dolby NR : off master : 10 (VR 103)	T.P. 3 + ⊥	- 4,7 dB (580 mV)	VR 101 - 1	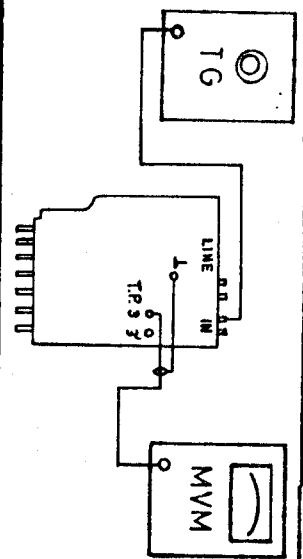	L
				T.P. 3' + ⊥		VR 101 - 2		R

Bezugspegel - Reference level- Niveau de référence

ACHTUNG: Diese Grundeinstellung des Eingangssignals und der Regler VR 101 und VR 103 darf für alle weiteren Einstellungen nicht mehr verändert werden!

ATTENTION: This basical adjustment of the input signal and the varistors VR 101 and VR 103 must not be altered for any further adjustments

ATTENTION: Cet ajustage de base du signal d'entrée et des résistances variables VR 101 et VR 103 ne doit plus être changé pour tous les autres réglages ultérieurs

TG MVM	400 Hz - 6 dB (500 mV)	LINE IN	stop tape select: norm monitor : source Dolby NR : off VR 101 und VR 103: → "Bezugspegel" → "Reference level" → "Niveau de référence"	T.P. 1 + ⊥	- 4,7 dB (580 mV)	VR 121	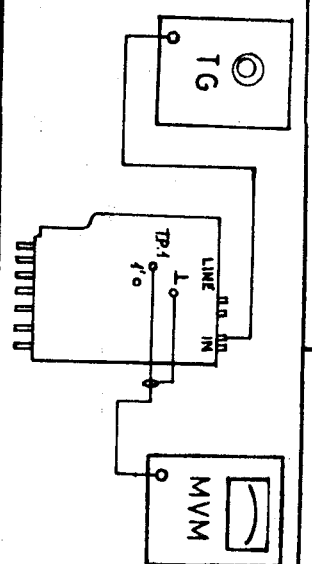	L
				T.P. 1' + ⊥		VR 122		R

Monitorpegel-Monitor level- Niveau du monitoring

Test-Instr.	Input	input-contacts	actions	test-contacts	test-results	actions	Fig.			
			stop tape select: norm monitor : source Dolby NR : off test osc : 400 Hz		Instrument: "0 dB" (■■)	VR 109		L	400 Hz	Test-Oszillator-test oscillator- test oscillateur
						VR 110		R		
			stop tape select: norm monitor : source Dolby NR : off test osc : 10 kHz			VR 111		L	10 kHz	
						VR 112		R		
Kassette: Blank norm MVM OSZ.			record tape select: metal monitor : tape Dolby NR : off	T.P. 5 + ⊥	auf maximum einstellen	L 101	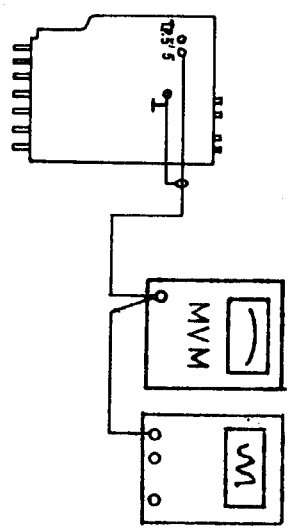	L		Vormagnetisierungssperre - Bias trap Suppression de préaimantation
				T.P. 5' + ⊥	adjust for maximum ajuster sur maximum	L 102		R		

Test-Instr.	Input	input-contacts	actions	test-contacts	test-results	actions	Fig.
Kassette: Blank norm MVM OSZ.			record monitor : tape Dolby NR : off tape select :				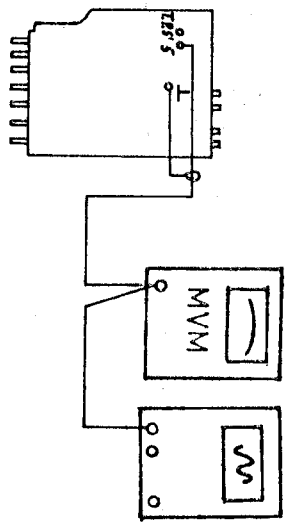
			metal	T.P. 5 + ⊥ T.P. 5′ + ⊥	-38,5 dB (11,9 mV)	VR 115 VR 116	
			CrO_2	T.P. 5 + ⊥ T.P. 5′ + ⊥	-42 dB (7,9 mV)	VR 131 VR 132	
			FeCr	T.P. 5 + ⊥ T.P. 5′ + ⊥	-43 dB (7,1 mV)	VR 119 VR 120	
			norm	T.P. 5 + ⊥ T.P. 5′ + ⊥	-44,5 dB (6,0 mV)	VR 117 VR 118	
Kassette: Blank norm MVM OSZ.			record tape select: metal monitor : tape Dolby NR : off	T.P. 6 + ⊥	auf minimum einstellen	L 109	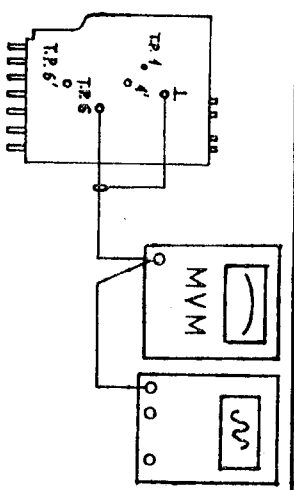
				T.P. 6′ + ⊥	adjust for minimum	L 110	
				T.P. 1 + ⊥	ajuster sur minimum	L 111	
				T.P. 1′ + ⊥		L 112	

Vormagnetisierung - Voreinstellung
Bias Pre Set
Préajustage de préaimantation

metal	L
	R
CrO_2	L
	R
FeCr	L
	R
norm	L
	R

Vormagnetisierungsableitung
Bias trap
Dérivation de préimantation

	L
	R
	L
	R

Test-Instr.	Input	input-contacts	actions	test-contacts	test-results	actions	Fig.
TG MVM	400 Hz -6 dB (500mV) ↓ -26 dB	LINE IN	stop monitor : source Dolby NR : off output level : 10 VR 101 , VR 103 : → "Bezugspegel" → "Reference level" → "Niveau de référence"				
Kassette: Blank	-32 dB (25 mV) 1 kHz/ 15 kHz	LINE IN	record monitor : tape tape select :		Aufnahmepegel soll bei 1 kHz und 15 kHz gleich sein. Bei fallendem bzw. steigendem Aufnahmepegel ist die "Vormagnetisierung-Voreinstellung zu überprüfen und neu einzustellen. Recording level must be identical at 1 kHz and 15 kHz. In case of dropping or rising recording level the bias pre-adjustment has to be checked and readjusted A 1 kHz et 15 kHz le niveau d'enregistrement doit être identique. Si le niveau d'enregistrement baisse ou bien s'élève il faut vérifier le préréglage de la préaimantation et le cas échéant réajuster.		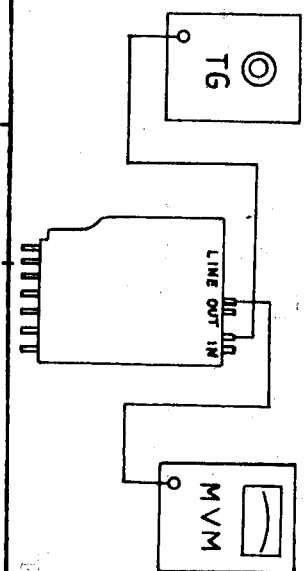
metal			metal	LINE OUT:L LINE OUT:R			
CrO_2			CrO_2	LINE OUT:L LINE OUT:R			
FeCr			FeCr	LINE OUT:L LINE OUT:R			
norm			norm	LINE OUT:L LINE OUT:R			

L R L R L R L R

Frequenz-Kontrolle - Frequency control - Contrôle de la fréquence

Vormagnetisierung - Bias - Préaimantation

Test-Instr.	Input	input-contacts	actions	test-contacts	test-results	actions	Fig.
TG MVM Kassette: Blank norm	400 Hz -6 dB (500mV)	LINE IN	stop tape select : norm Dolby NR : off master : 10 output level : 10				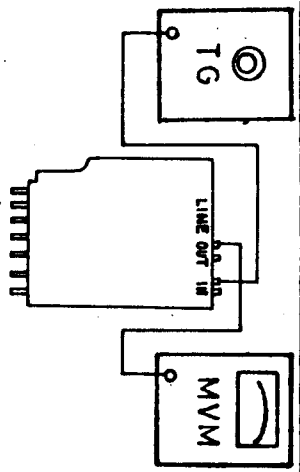
			monitor : source	LINE OUT:L	500 mV	VR 101-1	
				LINE OUT:R		VR 101-2	
			record monitor : tape	LINE OUT:L	500 mV	VR 113	
				LINE OUT:R		VR 114	
TG MVM K3 Kassette: Blank FeCr	500 mV 1 kHz	LINE IN	VR 101 , VR 103 : → "Bezugspegel" → "Reference level" → "Niveau de référence" record tape select : FeCr monitor : tape output level : 10	LINE OUT:L	$k_{ges} < 0,9\%$		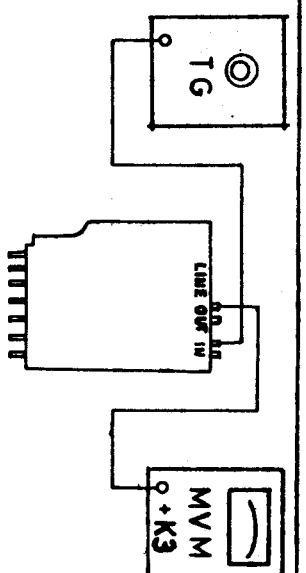
				LINE OUT:R			

Aufnahmeverstärkung
Recording amplification
Amplification de l'enregistrem.

L R L R

Kontrolle - Control - Contrôle

Klirrfaktor - Total Distortion - Distorsion totale

VR 101	line	Eingangspegelregler - Line rec. level control - Réglage du niveau d'enregistrement de ligne
VR 102	mic/DIN	Mikrofonpegelregler - Mic/DIN rec. level control - Réglage du niveau d'enregistrement
VR 103	master	Hauptpegelregler - Record level - Niveau d'enregistrement
VR 104	output level	Ausgangspegel/Kopfhörerpegelregler - Output level/ Phones level control - Réglage du niveau de sortie/ niveau du casque
VR 105	Dolby cal L	Dolby-Kalibrierregler - Dolby cal - Calibrage Dolby
VR 106	Dolby cal R	Dolby-Kalibrierregler - Dolby cal - Calibrage Dolby
VR 107	bias fine L	Vormagnetisierungs-Feineinstellung - Bias fine - Réglage fin de prémagnétisation
VR 108	bias fine R	Vormagnetisierungs-Feineinstellung - Bias fine - Réglage fin de prémagnétisation
VR 109	L	Testoszillator 400 Hz - Test oscillator 400 Hz -
VR 110	R	Oscillator d'essai 400 Hz
VR 111	L	Testoszillator 10 kHz - Test oscillator 10kHz -
VR 112	R	Oscillator d'essai 10 kHz
VR 113	L	Aufnahmeverstärkung - Recording amplification -
VR 114	R	Amplification de l'enregistrement
VR 115	L,metal	Vormagnetisierung - Bias -
VR 116	R,metal	Préaimantation
VR 117	L,norm	Vormagnetisierung - Bias -
VR 118	R,norm	Préaimantation
VR 119	L,FeCr	Vormagnetisierung - Bias -
VR 120	R,FeCr	Préaimantation
VR 121	L,	Monitorpegel - Monitor level -
VR 122	R	Niveau du monitoring
VR 123	L	Wiedergabepegel - Playback level -
VR 124	R	Niveau de l'enregistrement
VR 125	L	Aussteuerungsinstrument - Rec. level meter -
VR 126	R	Instrument de modulation
VR 127	L	0 dB Abgleich - 0 dB Adjustment -
VR 128	R	Calibrage 0 dB
VR 129		Geschwindigkeit - Tape speed - Vitesse de bande
VR 130	pitch control	Bandgeschwindigkeits-Feineinstellung - Pitch control - Réglage de vitesse
VR 131	L,CrO_2	Vormagnetisierung - Bias -
VR 132	R,CrO_2	Préaimantation

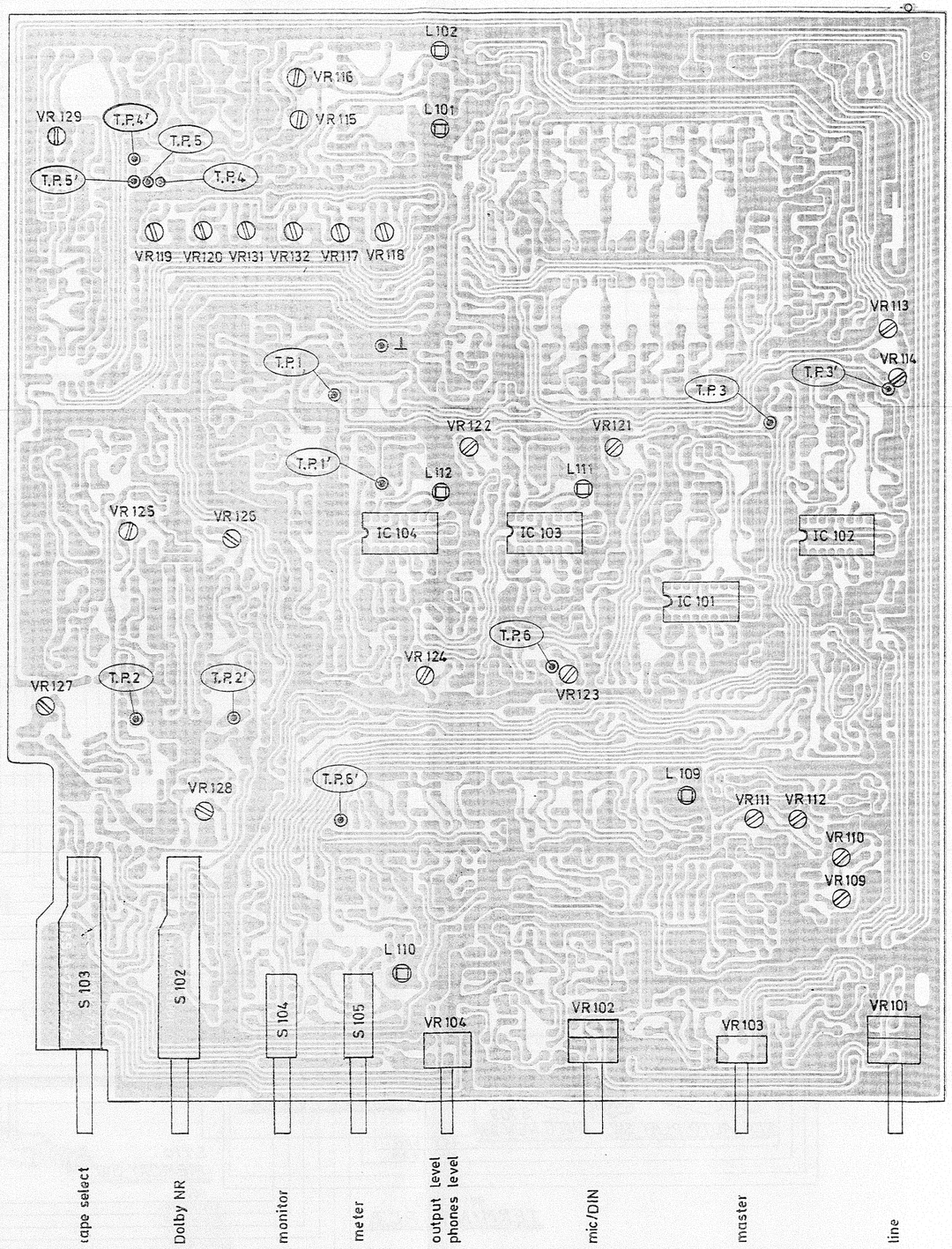

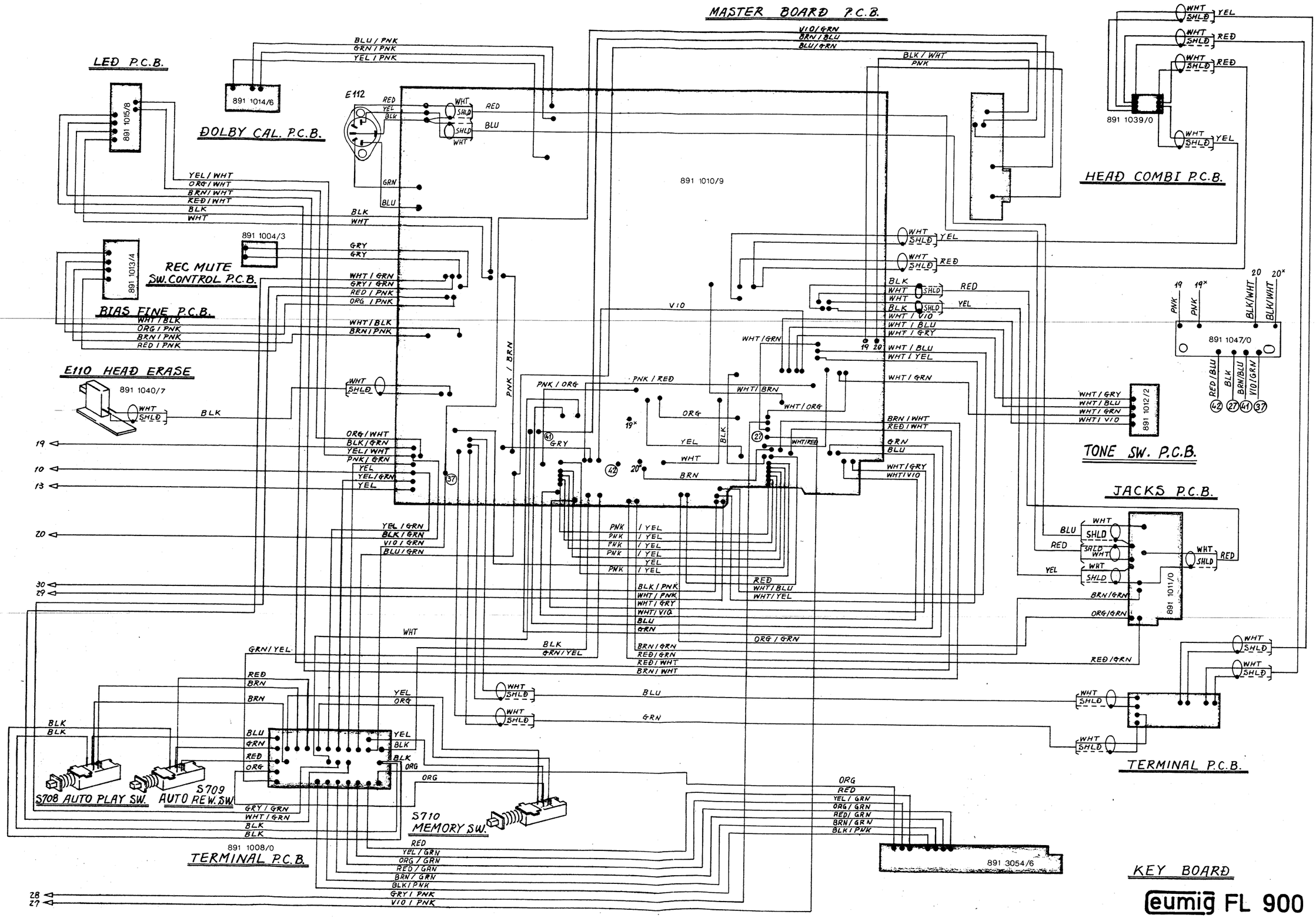
MASTER BOARD P.C.B.
891 1010/9
LED P.C.B.
891 1015/8
891 1014/6
DOLBY CAL. P.C.B.
E112
891 1004/3
891 1013/4
REC MUTE SW. CONTROL P.C.B.
BIAS FINE P.C.B.
E110 HEAD ERASE
891 1040/7
891 1039/0
HEAD COMBI P.C.B.
891 1047/0
891 1012/2
TONE SW. P.C.B.
JACKS P.C.B.
891 1011/0
TERMINAL P.C.B.
S708 AUTO PLAY SW.
S709 AUTO REW. SW.
S710 MEMORY SW.
891 1008/0
TERMINAL P.C.B.
891 3054/6
KEY BOARD
eumig FL 900 1/2

EZ01
PLUG AC CORD

BLK
BLK

BLK
GRN
ORG
RED
BRN
BLU / PNK
GRN / BRN
RED

891 1006/7

891 1003/1

FUNCTION IND P.C.B.

TIMER SW. P.C.B.

891 1005/5

BLU
PNK / BRN
PNK / YEL
WHT / BLK
PNK / RED
PNK / GRN

K.B. IND P.C.B.

BLK
BLK
BLK / GRN
GRN
GRN
WHT / BLK
PNK / BRN
PNK / RED
ORG
YEL / PNK
RED
PNK / GRN
BRN
BLU / PNK
BLU / PNK

VIO / PNK
GRY / PNK
BLU
BLU
WHT

891 1008/0

PNK / RED
BRN / PNK
YEL / PNK
GRN / PNK
WHT / BLK
BLU / GRN
VIO

ORG / PNK

BLK / PNK
GRN / BRN
BRN / GRN
RED / GRN
ORG / GRN
WHT / PNK
YEL / GRN
RED
WHT / GRN

RED
YEL / GRN

TERMINAL P.C.B.

YEL / GRN
YEL / GRN

VR 130
PITCH CONTROL VR

SHUT OFF P.C.B.

WHT
VIO
BLU
YEL
BLK

891 1007/9

GRY
GRY

EZ05 SUB SOL.

YEL
VIO

TH101

RED
SHLD.

EZ09
PACK IN SW.

RED
SHLD
BRN

EZ08 COUNTER SW.

BLK
BRN
BLK
YEL
ORG

EZ07
REC IN SW.

RED

YEL
YEL
BLK / GRN
BLK / GRN
ORG
ORG

GRY
GRY

→ 10
→ 20
→ 19
→ 3

L801 CASSETTE LAMP

YEL
BRN

RED

PH101

E210
REEL MOTOR

BLK
RED

EZ06 HEAD SOL.

YEL
GRY

YEL
WHT
BLU
ORG

EZ04 CAPSTAN SOL.

RED
YEL / WHT
YEL / WHT
GRY / WHT
BLU / WHT
GRN / WHT
GRN

EZ03 TRANS

BRN
BLU

BLU
BLU

S801
POWER SW.

BLK
BLK

RED
RED
ORG
ORG
YEL
YEL
BLU
BLK
BLU

WHT / ORG

GRN

GRN
WHT / GRN
BLK
BLK
BLK
WHT / BLK
BLU
BLU
GRY / GRN
BLU

BLK / GRN
BLK

891 1002/0

PEAK / VU METER
E108
E107

GRN / VIO
BLK

BLK
BLK

891 1016/0
891 1016/0

WHT / BRN
WHT / RED
WHT / ORG

LAMP P.C.B.

POWER P.C.B.

ORG

WHT / ORG
GRY / WHT
VIO / WHT

891 1009/2

BLU / WHT
GRN / WHT
YEL / WHT
WHT / RED
ORG / PNK

BLU
WHT / BRN
GRN
BLU / PNK
WHT / BLK
WHT
YEL
WHT / PNK
GRY / PNK
ORG / GRN
VIO / PNK
WHT

BLK
BLK

WHT / BLK
BLU / GRN

BRN / PNK
PNK / RED

YEL / PNK
GRN / PNK

WHT / ORG

YEL / GRN
RED / GRN
BRN / GRN
BLK / PNK

BRN

GRY / GRN

CONTROL P.C.B.

PNK / WHT
BLK / PNK
VIO / PNK
GRY / PNK

→ 29
→ 30
→ 27
→ 28

eumig FL 900 2/2

eumig FL-900 ⚠1

E103-1 LEFT LINE IN
E101-2
E101-1
LEFT MIC IN
E102-2
E102-1
RIGHT MIC IN
E103-2 RIGHT LINE IN
E103-3 LEFT LINE OUT
E104 PHONES OUT
E103-4 RIGHT LINE OUT
E107 LEVEL METER
E108 LEVEL METER
E109-1 LEFT REC HD
E109-2 RIGHT REC HD
E109-3 LEFT PB HD
E109-4 RIGHT PB HD
E110 ERASE HD
E111
E112
E113
IC 101
IC 102
IC 103
IC 104
E105 MPX-FILTER
S101-1
S101-2
S102-1
S102-2
S103-1 METAL CrO2 NORM tape select
S103-2 metal CrO2 norm
S104-1 monitor
S104-2
S105-1
S105-2
S106 rec mute
+24 V
+12 V
-24 V
GND
REC.
MTR.
MTR.
PAUSE
O.MUT
Dolby-NR MPX on
LED 101 record
LED 103 rec mute
peak

eumig FL-900 (2)

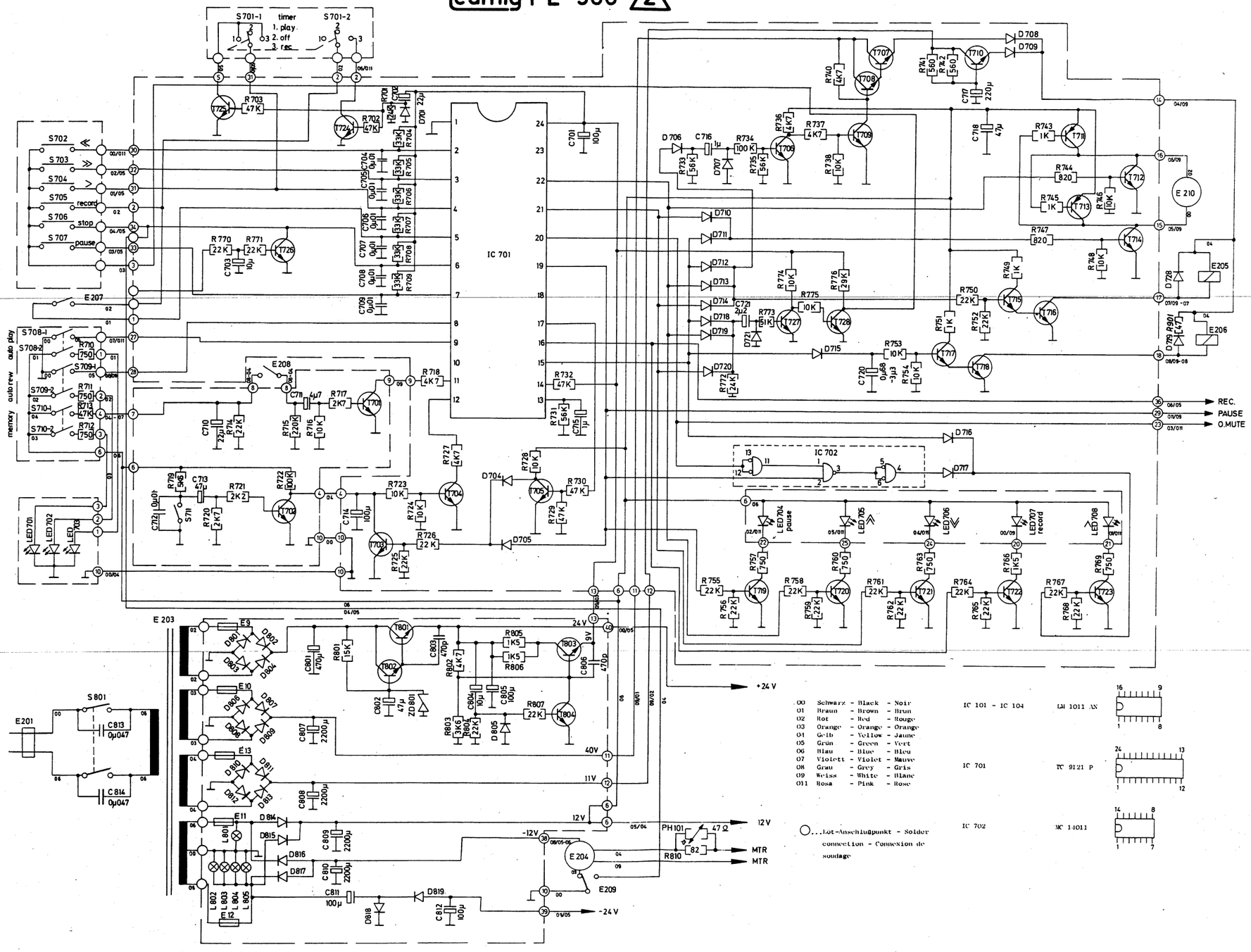

00 Schwarz - Black - Noir
01 Braun - Brown - Brun
02 Rot - Red - Rouge
03 Orange - Orange - Orange
04 Gelb - Yellow - Jaune
05 Grün - Green - Vert
06 Blau - Blue - Bleu
07 Violett - Violet - Mauve
08 Grau - Grey - Gris
09 Weiss - White - Blanc
011 Rosa - Pink - Rose

○...Lot-Anschlußpunkt - Solder connection - Connexion de soudage

IC 101 - IC 104 — LM 1011 AN

IC 701 — TC 9121 P

IC 702 — MC 14011

T 101 , T 102 T 151 , T 152	2 SC 2263	E C B
T 103 , T 104 T 155 , T 156	2 SC 1327	E C B
T 121 , T 122 T 165 , T 166 T 183 , T 201 , T 202	2 SA 564 or 2 SA 733	E C B
T 145 , T 150	2 SA 777	E C B
T 143 , T 185	2 SA 921 or 2 SA 893	E C B
T 135 , T 136 T 138 , T 171 T 172 , T 186	2 SC 1788 or 2 SC 509	E C B
T 129 , T 130 T 131 , T 132 T 167 , T 168 T 139 , T 140 T 195 , T 196	2 SC 1890 or 2 SC 1980	E C B
T 701 - T 706 T 708 , T 709 T 715 , T 717 T 719 - T 728 T 802 , T 804	2 SC 500 or 2 SC 733	E C B
T 707 , T 710 T 801	2 SD 235 or 2 SC 1983	B C E
T 711 , T 713	2 SA 673	E C B
T 712 , T 714	2 SC 1213	E C B
T 716 , T 718 T 803	2 SD 361	B C E
alle anderen Transistoren all other transistors tous les autres transistors	2 SC 1684 or 2 SC 945	E C B
T 113 , T 114 T 115 , T 116 T 133 , T 134 T 146 , T 147 T 177 , T 178 T 188 , T 197 , T 198	2 SK 127	S G D S D G
T 105 , T 106 T 153 , T 154	2 SK 128	S G D S D G

D 101 - D 140 D 142 , D 143 D 701 - D 706 D 710 - D 721 D 805	1S 1555
D 141 D 708 , D 709 D 728 , D 729 D 801 - D 804 D 806 - D 819	1o E2 or 1N 4003
ZD 101	RD 5, 1EB
ZD 102	HZ-12 1
ZD 801	RD 24 EB

LED 101	Grün-Green-Vert
LED 102	Rot-Red-Rouge
LED 103	Rot-Red-Rouge
LED 701 - LED 703	Grün-Green-Vert
LED 704 - LED 706	Grün-Green-Vert
LED 707	Rot-Red-Rouge
LED 708	Grün-Green-Vert

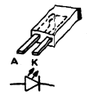

DIN Switch P.C.Board 891 1203/9

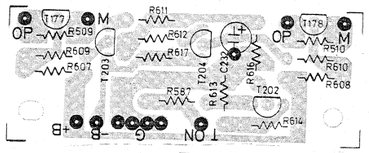

Top View

891 1014/6
Dolby Calibration
P.C. Board

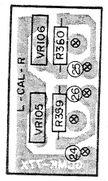

Top View

891 1015/8
LED P.C. Board

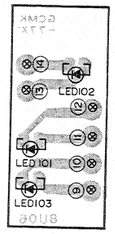

Top View

891 1012/2
Tone Switch
P.C.Board

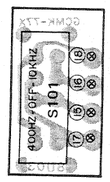

Top View

891 1013/4
Bias Fine P.C. Board

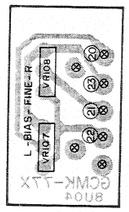

Top View

Jacks P.C. Board 891 1011/0

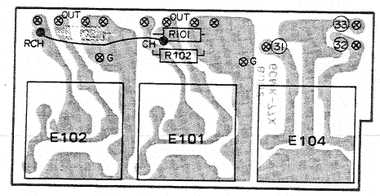

Top View

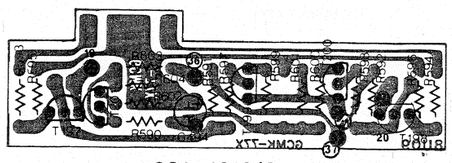

891 1010/9

Master Board P.C. Board 891 1010/9

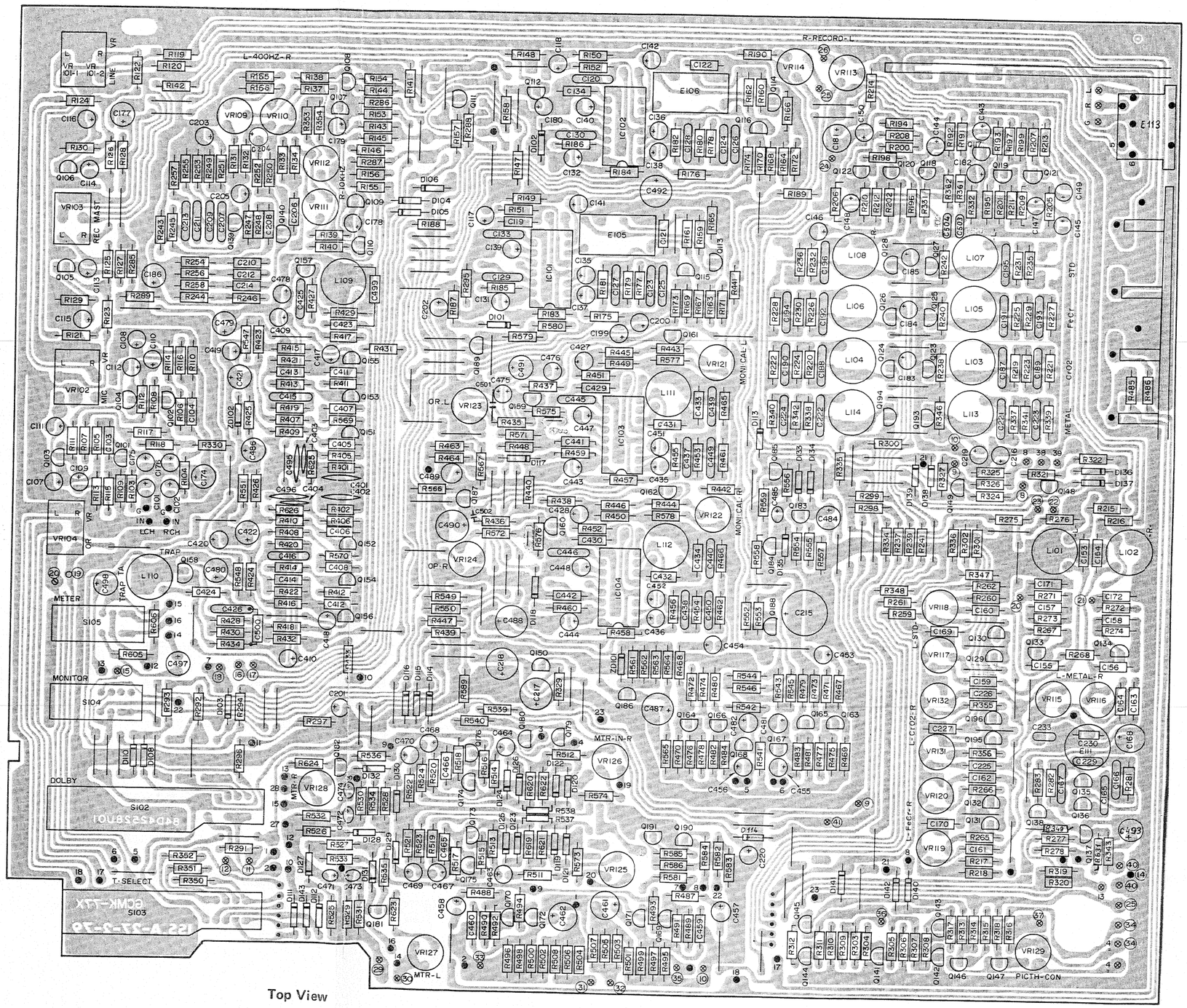

Top View

Master Board P.C.Board 891 1010/9

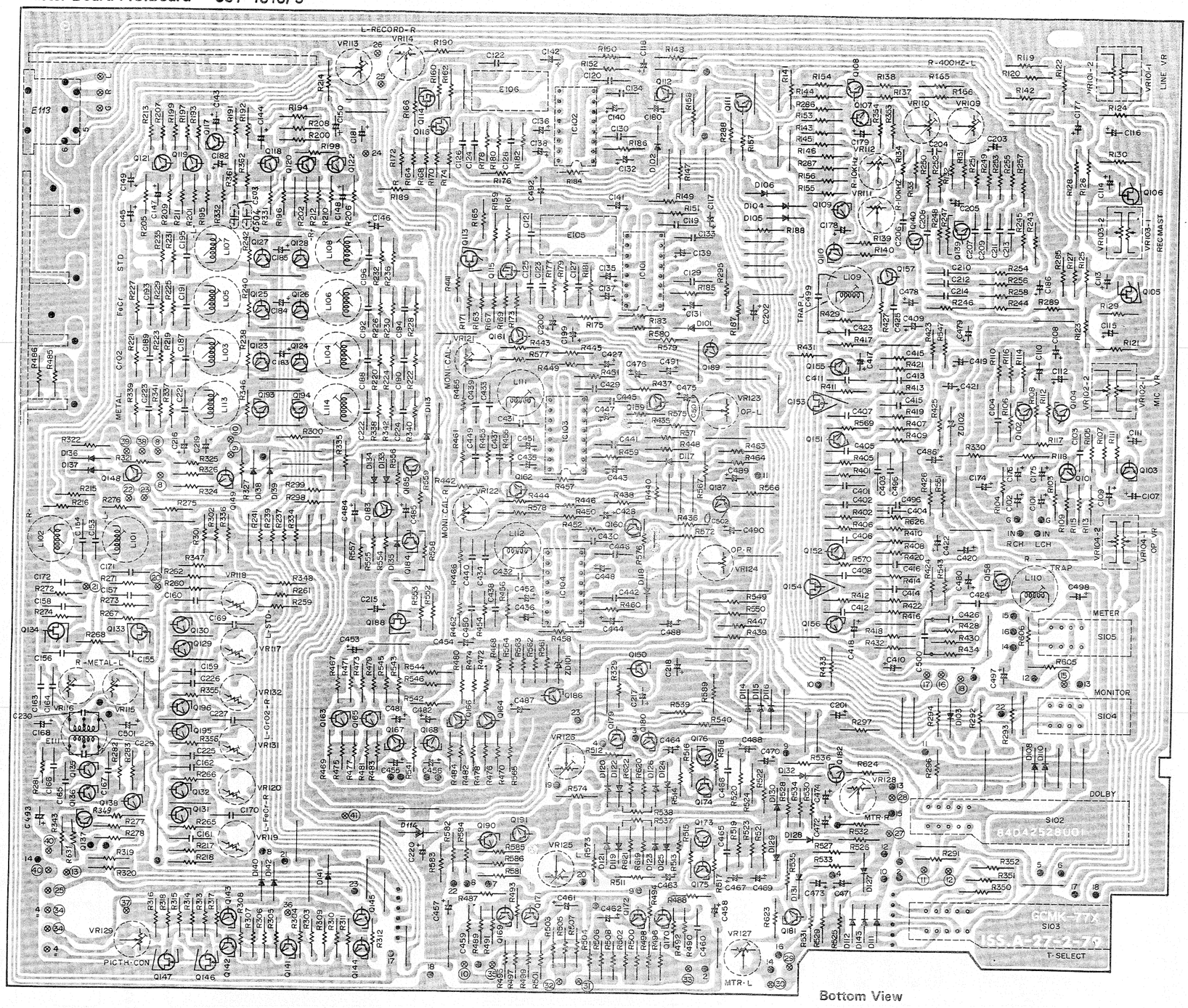

Bottom View

891 1015/8
LED P.C.Board

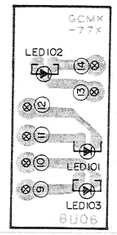

Bottom View

891 1014/6
Dolby Calibration P.C.Board

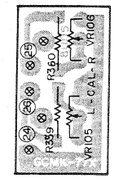

Bottom View

891 1013/4
Bias Fine P.C.Board

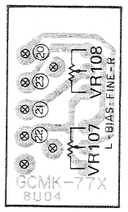

Bottom View

891 1012/2
Tone Switch P.C.Board

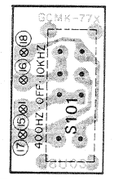

Bottom View

Jacks P.C.Board 891 1011/0

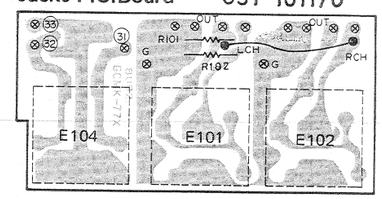

Bottom View

Lötseite - Bottom view - Côté de soudure

eumig FL 900

Lötseite - Bottom view - Côté de soudure

Bauteilseite - Top view - Côté éléments

891 1008/0
Terminal P.C. Board

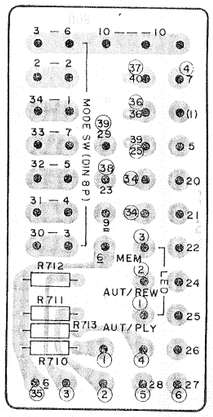

Top View

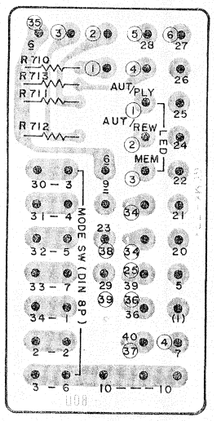

Bottom View

891 1002/0
Power P.C. Board

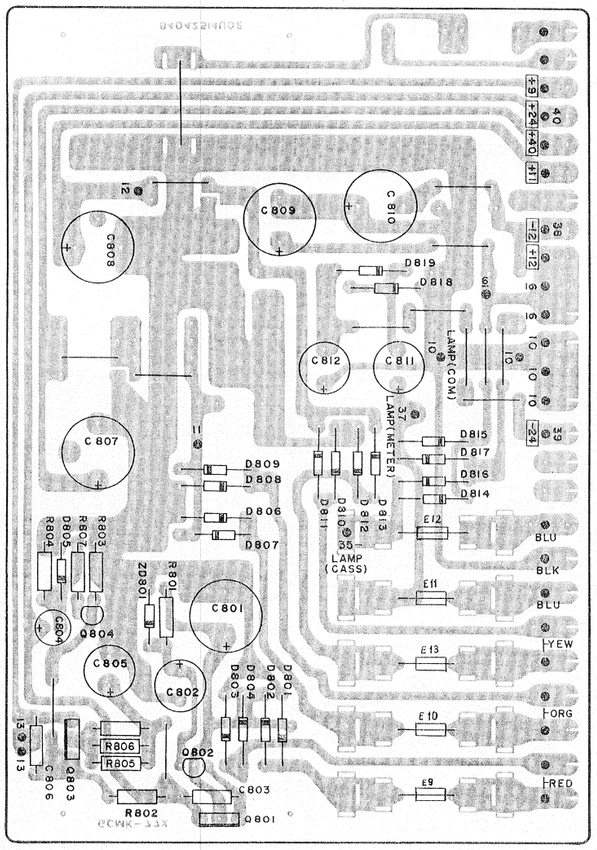

Top View

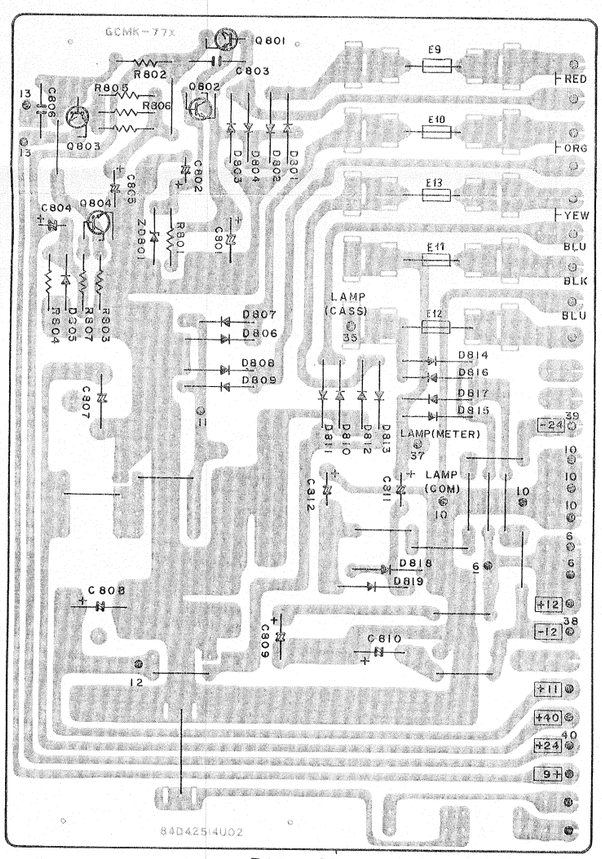

Bottom View

891 1009/2
Control P.C. Board

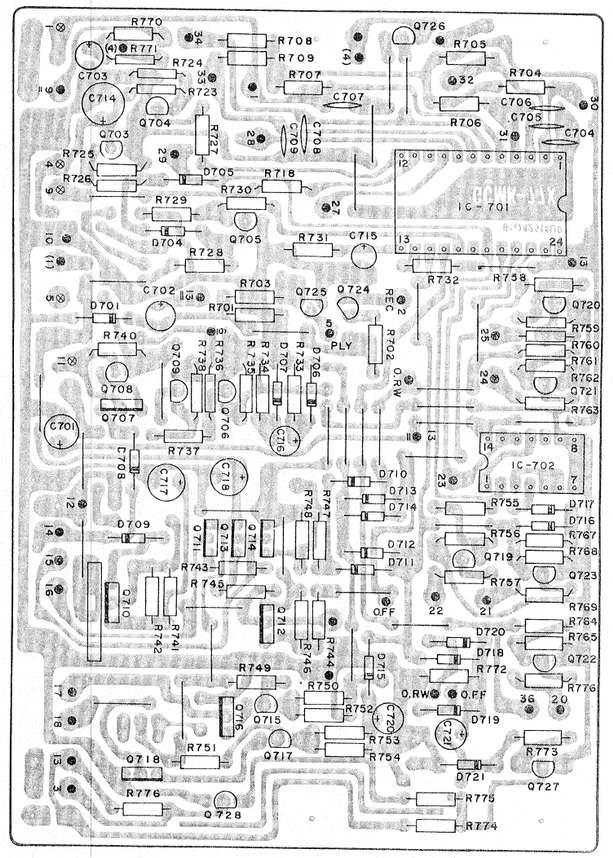

Top View

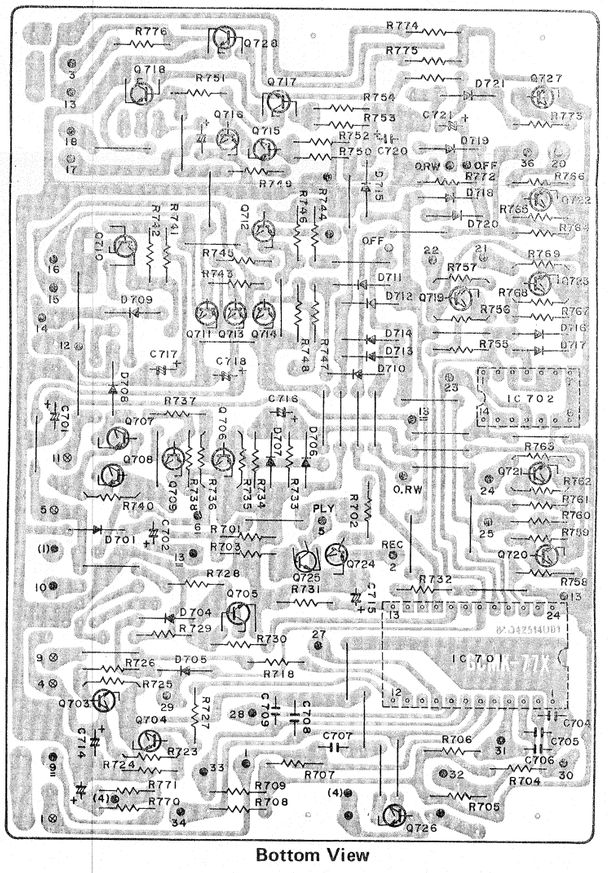

Bottom View

891 1007/9
Shut off P.C. Board

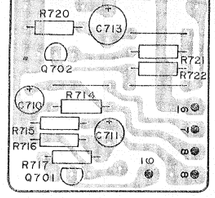

Top View

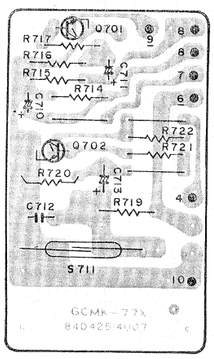

Bottom View

Keyboard Indicator P.C. Board 891 1005/5

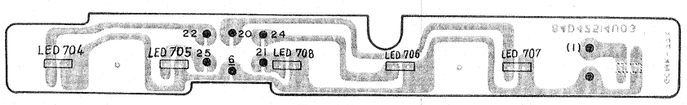

Top View

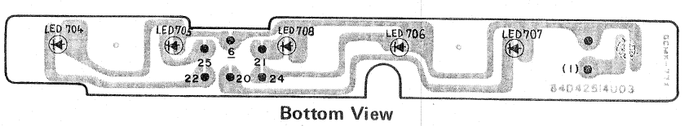

Bottom View

Keyboard P.C. Board 891 3054/6

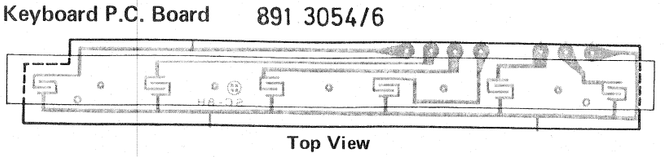

Top View

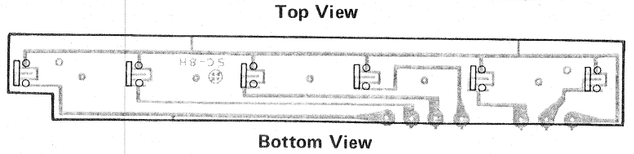

Bottom View

891 1006/7
Function Indicator P.C. Board

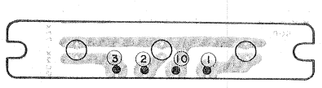

Top View

891 1004/3
Rec Mute Switch P.C.Board

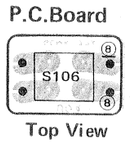

Top View

891 1003/1
Timer Switch P.C. Board

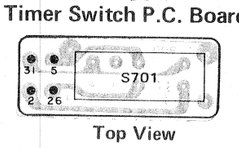

Top View

STÜCKLISTE/COMPONENTS LIST/LISTE DES ELEMENTES ELECTRONIQUES

891 1010/9

Teil part element	Ref.Nr.	Wert value valeur			Teil part element	Ref.Nr.	Wert value valeur		
R 101	091 0549/9	0,25W	10K	5%	R 151	091 0525/6	0,25W	100	5%
R 102	091 0549/9	0,25W	10K	5%	R 152	091 0525/6	0,25W	100	5%
R 103	091 0525/6	0,25W	100	5%	R 153	091 0549/9	0,25W	10K	5%
R 104	091 0525/6	0,25W	100	5%	R 154	091 0549/9	0,25W	10K	5%
R 105	091 0579/7	0,25W	3M3	5%	R 155	091 0549/9	0,25W	10K	5%
R 106	091 0579/7	0,25W	3M3	5%	R 156	091 0549/9	0,25W	10K	5%
R 107	091 0567/0	0,25W	330K	5%	R 157	091 0543/8	0,25W	3K3	5%
R 108	091 0567/0	0,25W	330K	5%	R 158	091 0549/9	0,25W	10K	5%
R 109	091 0539/6	0,25W	1K5	5%	R 159	099 0080/9	0,25W	5M1	5%
R 110	091 0539/6	0,25W	1K5	5%	R 160	099 0080/9	0,25W	5M1	5%
R 111	091 0551/7	0,25W	15K	5%	R 161	099 0080/9	0,25W	5M1	5%
R 112	091 0551/7	0,25W	15K	5%	R 162	099 0080/9	0,25W	5M1	5%
R 113	091 0538/4	0,25W	1K2	5%	R 163	091 0561/0	0,25W	100K	5%
R 114	091 0538/4	0,25W	1K2	5%	R 164	091 0561/0	0,25W	100K	5%
R 115	091 0567/0	0,25W	330K	5%	R 165	091 0573/6	0,25W	1M	5%
R 116	091 0567/0	0,25W	330K	5%	R 166	091 0573/6	0,25W	1M	5%
R 117	091 0557/8	0,25W	47K	5%	R 167	091 0573/6	0,25W	1M	5%
R 118	091 0557/8	0,25W	47K	5%	R 168	091 0573/6	0,25W	1M	5%
R 119	091 0549/9	0,25W	10K	5%	R 169	091 0573/6	0,25W	1M	5%
R 120	091 0549/9	0,25W	10K	5%	R 170	091 0573/6	0,25W	1M	5%
R 121	091 0561/0	0,25W	100K	5%	R 171	091 0573/6	0,25W	1M	5%
R 122	091 0561/0	0,25W	100K	5%	R 172	091 0573/6	0,25W	1M	5%
R 123	091 0561/0	0,25W	100K	5%	R 173	091 0561/0	0,25W	100K	5%
R 124	091 0561/0	0,25W	100K	5%	R 174	091 0561/0	0,25W	100K	5%
R 125	091 0561/0	0,25W	100K	5%	R 175	091 0561/0	0,25W	100K	5%
R 126	091 0561/0	0,25W	100K	5%	R 176	091 0561/0	0,25W	100K	5%
R 127	091 0546/3	0,25W	5K6	5%	R 177	091 0528/1	0,25W	18O	5%
R 128	091 0546/3	0,25W	5K6	5%	R 178	091 0528/1	0,25W	18O	5%
R 129	091 0527/0	0,25W	150	5%	R 179	091 0557/8	0,25W	47K	5%
R 130	091 0527/0	0,25W	150	5%	R 180	091 0557/8	0,25W	47K	5%
R 131	091 0573/6	0,25W	1M	5%	R 181	091 0543/8	0,25W	3K3	5%
R 132	091 0573/6	0,25W	1M	5%	R 182	091 0543/8	0,25W	3K3	5%
R 133	091 0561/0	0,25W	100K	5%	R 183	091 0564/5	0,25W	18OK	5%
R 134	091 0561/0	0,25W	100K	5%	R 184	091 0564/5	0,25W	18OK	5%
R 135	091 0549/9	0,25W	10K	5%	R 185	091 0566/9	0,25W	27OK	5%
R 136	091 0549/9	0,25W	10K	5%	R 186	091 0566/9	0,25W	27OK	5%
R 137	091 0567/0	0,25W	330K	5%	R 187	091 0563/3	0,25W	15OK	5%
R 138	091 0567/0	0,25W	330K	5%	R 188	091 0563/3	0,25W	15OK	5%
R 139	091 0567/0	0,25W	330K	5%	R 189	099 0055/0	0,25W	43K	5%
R 140	091 0567/0	0,25W	330K	5%	R 190	099 0055/0	0,25W	43K	5%
R 141	091 0549/9	0,25W	10K	5%	R 191	091 0549/9	0,25W	1OK	5%
R 142	091 0549/9	0,25W	10K	5%	R 192	091 0549/9	0,25W	1OK	5%
R 143	091 0561/0	0,25W	100K	5%	R 193	091 0537/2	0,25W	1K	5%
R 144	091 0561/0	0,25W	100K	5%	R 194	091 0537/2	0,25W	1K	5%
R 145	091 0561/0	0,25W	100K	5%	R 195	099 0065/2	0,25W	30OK	5%
R 146	091 0561/0	0,25W	100K	5%	R 196	099 0065/2	0,25W	30OK	5%
R 147	091 0549/9	0,25W	10K	5%	R 197	091 0573/6	0,25W	1M	5%
R 148	091 0549/9	0,25W	10K	5%	R 198	091 0573/6	0,25W	1M	5%
R 149	091 0573/6	0,25W	1M	5%	R 199	099 0042/1	0,25W	3K6	5%
R 150	091 0573/6	0,25W	1M	5%	R 200	099 0042/1	0,25W	3K6	5%

STÜCKLISTE/COMPONENTS LIST/LISTE DES ELEMENTES ELECTRONIQUES

891 1010/9

Teil part element	Ref.Nr.	Wert value valeur			Teil part element	Ref.Nr.	Wert value valeur		
R 201	091 0547/5	0,25W	6K8	5%	R 253	091 0555/4	0,25W	33K	5%
R 202	091 0547/5	0,25W	6K8	5%	R 254	091 0555/4	0,25W	33K	5%
R 205	091 0537/2	0,25W	1K	5%	R 255	091 0555/4	0,25W	33K	5%
R 206	091 0537/2	0,25W	1K	5%	R 256	091 0555/4	0,25W	33K	5%
R 207	091 0523/2	0,25W	68	5%	R 257	091 0555/4	0,25W	33K	5%
R 208	091 0523/2	0,25W	68	5%	R 258	091 0555/4	0,25W	33K	5%
R 209	099 0057/3	0,25W	62K	5%	R 259	091 0549/9	0,25W	10K	5%
R 210	099 0057/3	0,25W	62K	5%	R 260	091 0549/9	0,25W	10K	5%
R 211	091 0544/0	0,25W	3K9	5%	R 261	091 0549/9	0,25W	10K	5%
R 212	091 0544/0	0,25W	3K9	5%	R 262	091 0549/9	0,25W	10K	5%
R 213	091 0541/4	0,25W	2K2	5%	R 265	091 0537/2	0,25W	1K	5%
R 214	091 0541/4	0,25W	2K2	5%	R 266	091 0537/2	0,25W	1K	5%
R 215	091 0525/6	0,25W	100	5%	R 267	091 0549/9	0,25W	10K	5%
R 216	091 0525/6	0,25W	100	5%	R 268	091 0549/9	0,25W	10K	5%
R 217	091 0513/0	0,25W	10	5%	R 271	091 0573/6	0,25W	1M	5%
R 218	091 0513/0	0,25W	10	5%	R 272	091 0573/6	0,25W	1M	5%
R 219	091 0521/9	0,25W	47	5%	R 273	099 0101/2	0,25W	1M8	5%
R 220	091 0521/9	0,25W	47	5%	R 274	099 0101/2	0,25W	1M8	5%
R 221	091 0542/6	0,25W	2K7	5%	R 275	091 0543/8	0,25W	3K3	5%
R 222	091 0542/6	0,25W	2K7	5%	R 276	091 0555/4	0,25W	33K	5%
R 223	091 0545/1	0,25W	4K7	5%	R 277	091 0553/0	0,25W	22K	5%
R 224	091 0545/1	0,25W	4K7	5%	R 278	091 0549/9	0,25W	10K	5%
R 225	091 0521/9	0,25W	47	5%	R 281	091 0554/2	0,25W	27K	5%
R 226	091 0521/9	0,25W	47	5%	R 282	091 0554/2	0,25W	27K	5%
R 227	091 0539/6	0,25W	1K5	5%	R 283	091 0513/0	0,25W	10	5%
R 228	091 0539/6	0,25W	1K5	5%	R 285	091 0537/2	0,25W	1K	5%
R 229	091 0555/4	0,25W	33K	5%	R 286	091 0565/7	0,25W	220K	5%
R 230	091 0555/4	0,25W	33K	5%	R 287	091 0565/7	0,25W	220K	5%
R 231	091 0525/6	0,25W	100	5%	R 288	091 0565/7	0,25W	220K	5%
R 232	091 0525/6	0,25W	100	5%	R 289	091 0541/4	0,25W	2K2	5%
R 235	091 0550/5	0,25W	12K	5%	R 291	091 0535/9	0,25W	680	5%
R 236	091 0550/5	0,25W	12K	5%	R 292	091 0561/0	0,25W	100K	5%
R 237	091 0549/9	0,25W	10K	5%	R 293	091 0561/0	0,25W	100K	5%
R 238	091 0549/9	0,25W	10K	5%	R 294	091 0557/8	0,25W	47K	5%
R 239	091 0549/9	0,25W	10K	5%	R 295	091 0561/0	0,25W	100K	5%
R 240	091 0549/9	0,25W	10K	5%	R 296	091 0557/8	0,25W	47K	5%
R 241	091 0549/9	0,25W	10K	5%	R 297	091 0561/0	0,25W	100K	5%
R 242	091 0549/9	0,25W	10K	5%	R 298	091 0565/7	0,25W	220K	5%
R 243	091 0554/2	0,25W	27K	5%	R 299	091 0565/7	0,25W	220K	5%
R 244	091 0554/2	0,25W	27K	5%	R 300	091 0565/7	0,25W	220K	5%
R 245	091 0565/7	0,25W	220K	5%	R 301	091 0565/7	0,25W	220K	5%
R 246	091 0565/7	0,25W	220K	5%	R 302	091 0565/7	0,25W	220K	5%
R 247	091 0547/5	0,25W	6K8	5%	R 303	091 0553/0	0,25W	22K	5%
R 248	091 0547/5	0,25W	6K8	5%	R 304	091 0553/0	0,25W	22K	5%
R 249	091 0537/2	0,25W	1K	5%	R 305	091 0553/0	0,25W	22K	5%
R 250	091 0537/2	0,25W	1K	5%	R 306	091 0553/0	0,25W	22K	5%
R 251	091 0530/0	0,25W	270	5%	R 307	091 0549/9	0,25W	10K	5%
R 252	091 0530/0	0,25W	270	5%	R 308	091 0549/9	0,25W	10K	5%

STÜCKLISTE/COMPONENTS LIST/LISTE DES ELEMENTES ELECTRONIQUES

891 1010/9

Teil part element	Ref.Nr.	Wert value valeur			Teil part element	Ref.Nr.	Wert value valeur		
R 453	091 0557/8	0,25W	47K	5%	R 501	091 0549/9	0,25W	10K	5%
R 454	091 0557/8	0,25W	47K	5%	R 502	091 0549/9	0,25W	10K	5%
R 455	091 0543/8	0,25W	3K3	5%	R 503	091 0527/0	0,25W	150	5%
R 456	091 0543/8	0,25W	3K3	5%	R 504	091 0527/0	0,25W	150	5%
R 457	091 0564/5	0,25W	180K	5%	R 505	091 0527/0	0,25W	150	5%
R 458	091 0564/5	0,25W	180K	5%	R 506	091 0527/0	0,25W	150	5%
R 459	091 0566/9	0,25W	270K	5%	R 507	091 0527/0	0,25W	150	5%
R 460	091 0566/9	0,25W	270K	5%	R 508	091 0527/0	0,25W	150	5%
R 461	091 0528/1	0,25W	180	5%	R 509	091 0059/7	0,25W	91K	5%
R 462	091 0528/1	0,25W	180	5%	R 510	091 0059/7	0,25W	91K	5%
R 463	091 0563/3	0,25W	150K	5%	R 511	091 0537/2	0,25W	1K	5%
R 464	091 0563/3	0,25W	150K	5%	R 512	091 0537/2	0,25W	1K	5%
R 465	091 0549/9	0,25W	10K	5%	R 513	091 0566/9	0,25W	270K	5%
R 466	091 0549/9	0,25W	10K	5%	R 514	091 0566/9	0,25W	270K	5%
R 467	091 0554/2	0,25W	27K	5%	R 515	099 0080/9	0,25W	5M1	5%
R 468	091 0554/2	0,25W	27K	5%	R 516	099 0080/9	0,25W	5M1	5%
R 469	099 0065/2	0,25W	300K	5%	R 517	091 0554/2	0,25W	27K	5%
R 470	099 0065/2	0,25W	300K	5%	R 518	091 0554/2	0,25W	27K	5%
R 471	091 0571/2	0,25W	680K	5%	R 519	091 0545/1	0,25W	4K7	5%
R 472	091 0571/2	0,25W	680K	5%	R 520	091 0545/1	0,25W	4K7	5%
R 473	099 0042/1	0,25W	3K6	5%	R 521	091 0549/9	0,25W	10K	5%
R 474	099 0042/1	0,25W	3K6	5%	R 522	091 0549/9	0,25W	10K	5%
R 475	091 0547/5	0,25W	6K8	5%	R 523	091 0550/5	0,25W	12K	5%
R 476	091 0547/5	0,25W	6K8	5%	R 524	091 0550/5	0,25W	12K	5%
R 477	091 0550/5	0,25W	12K	5%	R 525	091 0515/3	0,25W	15	5%
R 478	091 0550/5	0,25W	12K	5%	R 526	091 0515/3	0,25W	15	5%
R 479	091 0523/2	0,25W	68	5%	R 527	091 0549/9	0,25W	10K	5%
R 480	091 0523/2	0,25W	68	5%	R 528	091 0549/9	0,25W	10K	5%
R 481	091 0537/2	0,25W	1K	5%	R 529	091 0579/7	0,25W	3M3	5%
R 482	091 0537/2	0,25W	1K	5%	R 530	091 0579/7	0,25W	3M3	5%
R 483	091 0529/3	0,25W	220	5%	R 531	091 0573/6	0,25W	1M	5%
R 484	091 0529/3	0,25W	220	5%	R 532	091 0573/6	0,25W	1M	5%
R 485	091 0537/2	0,25W	1K	5%	R 533	099 0040/8	0,25W	2K4	5%
R 486	091 0537/2	0,25W	1K	5%	R 534	099 0040/8	0,25W	2K4	5%
R 487	091 0561/0	0,25W	100K	5%	R 535	099 0044/5	0,25W	5K1	5%
R 488	091 0561/0	0,25W	100K	5%	R 536	099 0044/5	0,25W	5K1	5%
R 489	091 0548/7	0,25W	8K2	5%	R 537	091 0579/7	0,25W	3M3	5%
R 490	091 0548/7	0,25W	8K2	5%	R 538	091 0579/7	0,25W	3M3	5%
R 491	091 0561/0	0,25W	100K	5%	R 539	091 0553/0	0,25W	22K	5%
R 492	091 0561/0	0,25W	100K	5%	R 540	091 0549/9	0,25W	10K	5%
R 493	099 0043/3	0,25W	4K3	5%	R 541	091 0549/9	0,25W	10K	5%
R 494	099 0043/3	0,25W	4K3	5%	R 542	091 0549/9	0,25W	10K	5%
R 495	099 0031/7	0,25W	430	5%	R 543	099 0039/1	0,25W	2K	5%
R 496	099 0031/7	0,25W	430	5%	R 544	099 0039/1	0,25W	2K	5%
R 497	099 0031/7	0,25W	430	5%	R 545	091 0553/0	0,25W	22K	5%
R 498	099 0031/7	0,25W	430	5%	R 546	091 0553/0	0,25W	22K	5%
R 499	099 0031/7	0,25W	430	5%	R 547	091 0546/3	0,25W	5K6	5%
R 500	099 0031/7	0,25W	430	5%	R 548	091 0546/3	0,25W	5K6	5%

STÜCKLISTE/COMPONENTS LIST/LISTE DES ELEMENTES ELECTRONIQUES

891 1010/9

Teil part element	Ref.Nr.	Wert value valeur			Teil part element	Ref.Nr.	Wert value valeur		
R 309	091 0553/0	0,25W	22K	5%	R 405	091 0525/6	0,25W	100	5%
R 310	091 0553/0	0,25W	22K	5%	R 406	091 0525/6	0,25W	100	5%
R 311	091 0549/9	0,25W	10K	5%	R 407	091 0561/0	0,25W	100K	5%
R 312	091 0549/9	0,25W	10K	5%	R 408	091 0561/0	0,25W	100K	5%
R 313	091 0573/6	0,25W	1M	5%	R 409	091 0518/9	0,25W	27	5%
R 314	091 0577/3	0,25W	2M2	5%	R 410	091 0518/9	0,25W	27	5%
R 315	091 0536/0	0,25W	820	5%	R 411	091 0553/0	0,25W	22K	5%
R 316	091 0549/9	0,25W	10K	5%	R 412	091 0553/0	0,25W	22K	5%
R 317	091 0573/6	0,25W	1M	5%	R 413	099 0046/9	0,25W	7K5	5%
R 318	091 0577/3	0,25W	2M2	5%	R 414	099 0046/9	0,25W	7K5	5%
R 319	091 0544/0	0,25W	3K9	5%	R 415	091 0545/1	0,25W	4K7	5%
R 320	091 0544/0	0,25W	3K9	5%	R 416	091 0545/1	0,25W	4K7	5%
R 321	091 0537/2	0,25W	1K	5%	R 417	091 0545/1	0,25W	4K7	5%
R 322	091 0561/0	0,25W	100K	5%	R 418	091 0545/1	0,25W	4K7	5%
R 323	091 0545/1	0,25W	4K7	5%	R 419	091 0561/0	0,25W	100K	5%
R 324	091 0553/0	0,25W	22K	5%	R 420	091 0561/0	0,25W	100K	5%
R 325	091 0553/0	0,25W	22K	5%	R 421	099 0042/1	0,25W	3K6	5%
R 326	091 0537/2	0,25W	1K	5%	R 422	099 0042/1	0,25W	3K6	5%
R 327	099 0034/2	0,25W	750	5%	R 423	091 0552/9	0,25W	18K	5%
R 329	091 0537/2	0,25W	1K	5%	R 424	091 0552/9	0,25W	18K	5%
R 330	091 0537/2	0,25W	1K	5%	R 425	091 0595/5	0,25W	75K	5%
R 331	091 0549/9	0,25W	10K	5%	R 426	091 0595/5	0,25W	75K	5%
R 332	091 0549/9	0,25W	10K	5%	R 427	099 0043/3	0,25W	4K3	5%
R 334	091 0549/9	0,25W	10K	5%	R 428	099 0043/3	0,25W	4K3	5%
R 335	091 0565/7	0,25W	220K	5%	R 429	091 0573/6	0,25W	1M	5%
R 336	091 0565/7	0,25W	220K	5%	R 430	091 0573/6	0,25W	1M	5%
R 337	091 0515/3	0,25W	15	5%	R 431	091 0537/2	0,25W	1K	5%
R 338	091 0515/3	0,25W	15	5%	R 432	091 0537/2	0,25W	1K	5%
R 339	091 0539/6	0,25W	1K5	5%	R 433	091 0561/0	0,25W	100K	5%
R 340	091 0539/6	0,25W	1K5	5%	R 434	091 0549/9	0,25W	10K	5%
R 341	091 0544/0	0,25W	3K9	5%	R 435	091 0543/8	0,25W	3K3	5%
R 342	091 0544/0	0,25W	3K9	5%	R 436	091 0543/8	0,25W	3K3	5%
R 343	091 0547/5	0,25W	6K8	5%	R 437	091 0549/9	0,25W	10K	5%
R 346	091 0549/9	0,25W	10K	5%	R 438	091 0549/9	0,25W	10K	5%
R 347	091 0549/9	0,25W	10K	5%	R 439	091 0543/8	0,25W	3K3	5%
R 348	091 0549/9	0,25W	10K	5%	R 440	091 0549/9	0,25W	10K	5%
R 349	091 0547/9	0,25W	6K8	5%	R 441	091 0549/9	0,25W	10K	5%
R 350	099 0039/1	0,25W	2K	5%	R 442	091 0549/9	0,25W	10K	5%
R 351	091 0545/1	0,25W	4K7	5%	R 443	091 0549/9	0,25W	10K	5%
R 352	099 0042/1	0,25W	3K6	5%	R 444	091 0549/9	0,25W	10K	5%
R 353	091 0537/2	0,25W	1K	5%	R 445	091 0558/0	0,25W	56K	5%
R 354	091 0537/2	0,25W	1K	5%	R 446	091 0558/0	0,25W	56K	5%
R 355	091 0537/2	0,25W	1K	5%	R 447	091 0543/8	0,25W	3K3	5%
R 356	091 0537/2	0,25W	1K	5%	R 448	091 0549/9	0,25W	10K	5%
R 359	091 0537/2	0,25W	1K	5%	R 449	091 0573/6	0,25W	1M	5%
R 360	091 0537/2	0,25W	1K	5%	R 450	091 0573/6	0,25W	1M	5%
R 361	091 0595/5	0,25W	75K	5%	R 451	091 0525/6	0,25W	100	5%
R 362	091 0595/5	0,25W	75K	5%	R 452	091 0525/6	0,25W	100	5%
R 401		100K ~ 1M							
R 402		100K ~ 1M							

STÜCKLISTE/COMPONENTS LIST/LISTE DES ELEMENTES ELECTRONIQUES

891 1010/9

Teil part element	Ref.Nr.	Wert value valeur		
R 549	091 0561/0	0,25W	100K	5%
R 550	091 0561/0	0,25W	100K	5%
R 551	091 0549/9	0,25W	10K	5%
R 552	091 0558/0	0,25W	56K	5%
R 553	091 0561/0	0,25W	100K	5%
R 554	091 0549/9	0,25W	10K	5%
R 555	091 0553/0	0,25W	22K	5%
R 556	091 0547/5	0,25W	6K8	5%
R 557	091 0561/0	0,25W	100K	5%
R 558	091 0549/9	0,25W	10K	5%
R 559	091 0549/9	0,25W	10K	5%
R 561	091 0535/9	0,25W	680	5%
R 562	091 0535/9	0,25W	680	5%
R 563	091 0535/9	0,25W	680	5%
R 564	091 0543/8	0,25W	3K3	5%
R 565	091 0545/1	0,25W	4K7	5%
R 566	091 0546/3	0,25W	5K6	5%
R 567	099 0045/7	0,25W	6K2	5%
R 569	091 0561/0	0,25W	100K	5%
R 570	091 0561/0	0,25W	100K	5%
R 571	091 0553/0	0,25W	22K	5%
R 572	091 0553/0	0,25W	22K	5%
R 573	091 0537/2	0,25W	1K	5%
R 574	091 0537/2	0,25W	1K	5%
R 575	099 0051/2	0,25W	20K	5%
R 576	099 0051/2	0,25W	20K	5%
R 577	091 0549/9	0,25W	10K	5%
R 578	091 0549/9	0,25W	10K	5%
R 579	091 0546/3	0,25W	5K6	5%
R 580	099 0045/7	0,25W	6K2	5%
R 581	091 0549/9	0,25W	10K	5%
R 582	091 0553/0	0,25W	22K	5%
R 583	091 0549/9	0,25W	10K	5%
R 584	091 0549/9	0,25W	10K	5%
R 585	091 0549/9	0,25W	10K	5%
R 586	091 0549/9	0,25W	10K	5%
R 587	091 0557/8	0,25W	47K	5%
R 589	091 0549/9	0,25W	10K	5%
R 590	091 0561/0	0,25W	100K	5%
R 591	091 0573/6	0,25W	1M	5%
R 592	091 0573/6	0,25W	1M	5%
R 593	091 0543/8	0,25W	3K3	5%
R 594	091 0543/8	0,25W	3K3	5%
R 595	099 0080/9	0,25W	5M1	5%
R 596	099 0080/9	0,25W	5M1	5%
R 597	091 0561/0	0,25W	100K	5%
R 598	091 0561/0	0,25W	100K	5%
R 599	091 0546/3	0,25W	5K6	5%
R 600	091 0546/3	0,25W	5K6	5%
R 601	091 0557/8	0,25W	47K	5%
R 602	091 0549/9	0,25W	10K	5%
R 603	091 0549/9	0,25W	10K	5%
R 604	091 0549/9	0,25W	10K	5%
R 605	091 0561/0	0,25W	100K	5%
R 606	091 0561/0	0,25W	100K	5%
R 607	091 0573/6	0,25W	1M	5%
R 608	091 0573/6	0,25W	1M	5%
R 609	091 0561/0	0,25W	100K	5%
R 610	091 0561/0	0,25W	100K	5%
R 611	091 0546/3	0,25W	5K6	5%
R 612	091 0546/3	0,25W	5K6	5%
R 613	091 0549/9	0,25W	10K	5%
R 614	091 0561/0	0,25W	100K	5%
R 616	091 0561/0	0,25W	100K	5%
R 617	091 0557/8	0,25W	47K	5%
R 619	099 0102/4	0,25W	2M7	5%
R 620	099 0102/4	0,25W	2M7	5%
R 621	091 0551/7	0,25W	15K	5%
R 622	091 0551/7	0,25W	15K	5%
R 623	091 0540/2	0,25W	1K8	5%
R 624	091 0540/2	0,25W	1K8	5%
R 625	091 0567/0	0,25W	330K	5%
R 626	091 0567/0	0,25W	330K	5%
R 627	091 0544/0	0,25W	3K9	5%
R 628	091 0544/0	0,25W	3K9	5%
R 630	091 0565/7	0,25W	220K	5%
R 631	091 0529/3	0,25W	220	5%

STÜCKLISTE/COMPONENTS LIST/LISTE DES ELEMENTES ELECTRONIQUES

891 1009/2

Teil part element	Ref.Nr.	Wert value valeur		
R 701	099 0052/4	0,25W	24K	5%
R 702	091 0557/8	0,25W	47K	5%
R 703	091 0557/8	0,25W	47K	5%
R 704	091 0555/4	0,25W	33K	5%
R 705	091 0555/4	0,25W	33K	5%
R 706	091 0555/4	0,25W	33K	5%
R 707	091 0555/4	0,25W	33K	5%
R 708	091 0555/4	0,25W	33K	5%
R 709	091 0555/4	0,25W	33K	5%
R 710	099 0034/2	0,25W	750	5%
R 711	099 0034/2	0,25W	750	5%
R 712	099 0034/2	0,25W	750	5%
R 713	091 0557/8	0,25W	47K	5%
R 714	091 0553/0	0,25W	22K	5%
R 715	091 0565/7	0,25W	220K	5%
R 716	091 0549/9	0,25W	10K	5%
R 717	091 0542/6	0,25W	2K7	5%
R 718	091 0545/1	0,25W	4K7	5%
R 719	091 0546/3	0,25W	5K6	5%
R 720	091 0542/6	0,25W	2K7	5%
R 721	091 0541/4	0,25W	2K2	5%
R 722	091 0561/0	0,25W	100K	5%
R 723	091 0549/9	0,25W	10K	5%
R 724	091 0549/9	0,25W	10K	5%
R 725	091 0553/0	0,25W	22K	5%
R 726	091 0553/0	0,25W	22K	5%
R 727	091 0545/1	0,25W	4K7	5%
R 728	091 0549/9	0,25W	10K	5%
R 729	091 0557/8	0,25W	47K	5%
R 730	091 0557/8	0,25W	47K	5%
R 731	091 0558/0	0,25W	56K	5%
R 732	091 0557/8	0,25W	47K	5%
R 733	091 0558/0	0,25W	56K	5%
R 734	091 0561/0	0,25W	100K	5%
R 735	091 0558/0	0,25W	56K	5%
R 736	091 0545/1	0,25W	4K7	5%
R 737	091 0545/1	0,25W	4K7	5%
R 738	091 0549/9	0,25W	10K	5%
R 740	091 0545/1	0,25W	4K7	5%
R 741	091 0534/7	0,25W	560	5%
R 742	091 0534/7	0,25W	560	5%
R 743	091 0537/2	0,25W	1K	5%
R 744	091 0536/0	0,25W	820	5%
R 745	091 0537/2	0,25W	1K	5%
R 746	091 0549/9	0,25W	10K	5%
R 747	091 0536/0	0,25W	820	5%
R 748	091 0549/9	0,25W	10K	5%
R 749	091 0537/2	0,25W	1K	5%

Teil part element	Ref.Nr.	Wert value valeur		
R 750	091 0553/0	0,25W	22K	5%
R 751	091 0537/2	0,25W	1K	5%
R 752	091 0553/0	0,25W	22K	5%
R 753	091 0549/9	0,25W	10K	5%
R 754	091 0549/9	0,25W	10K	5%
R 755	091 0553/0	0,25W	22K	5%
R 756	091 0553/0	0,25W	22K	5%
R 757	099 0034/2	0,25W	750	5%
R 758	091 0553/0	0,25W	22K	5%
R 759	091 0553/0	0,25W	22K	5%
R 760	099 0034/2	0,25W	750	5%
R 761	091 0553/0	0,25W	22K	5%
R 762	091 0553/0	0,25W	22K	5%
R 763	099 0034/2	0,25W	750	5%
R 764	091 0553/0	0,25W	22K	5%
R 765	091 0553/0	0,25W	22K	5%
R 766	091 0539/6	0,25W	1K5	5%
R 767	091 0553/0	0,25W	22K	5%
R 768	091 0553/0	0,25W	22K	5%
R 769	099 0034/2	0,25W	750	5%
R 770	091 0553/0	0,25W	22K	5%
R 771	091 0553/0	0,25W	22K	5%
R 772	099 0052/4	0,25W	24K	5%
R 773	099 0056/1	0,25W	51K	5%
R 774	091 0549/9	0,25W	10K	5%
R 775	091 0549/9	0,25W	10K	5%
R 776	099 0052/4	0,25W	24K	5%
R 801	091 0551/7	0,25W	15K	5%
R 802	091 0545/1	0,25W	4K7	5%
R 803	099 0042/1	0,25W	3K6	5%
R 804	091 0553/0	0,25W	22K	5%
R 805	091 0539/6	0,25W	1K5	5%
R 806	091 0539/6	0,25W	1K5	5%
R 807	091 0553/0	0,25W	22K	5%
R 810	091 0524/4	0,25W	82	5%
R 901	091 0521/9	0,25W	47	5%
PH 101	099 3397/9		47	

STÜCKLISTE/COMPONENTS LIST/LISTE DES ELEMENTES ELECTRONIQUES

891 1010/9

Teil part element	Ref.Nr.	Wert value valeur		Teil part element	Ref.Nr.	Wert value valeur	
C 101	099 2802/9 ELKO	0µ47	50V	C 154	099 2237/4 KO	470p	
C 102	099 2802/9 ELKO	0µ47	50V	C 155	099 2237/4 KO	470p	
C 103	099 2237/4 KO	470p		C 156	099 2237/4 KO	470p	
C 104	099 2237/4 KO	470p		C 157	099 2239/8 KO	2n2	
C 107	099 2643/4 ELKO	100µ	10V	C 158	099 2239/8 KO	2n2	
C 108	099 2643/4 ELKO	100µ	10V	C 159	099 2236/2 KO	330p	
C 109	099 2723/2 ELKO	10µ	25V	C 160	099 2236/2 KO	330p	
C 110	099 2723/2 ELKO	10µ	25V	C 161	099 2236/2 KO	330p	
C 111	099 2723/2 ELKO	10µ	25V	C 162	099 2236/2 KO	330p	
C 112	099 2723/2 ELKO	10µ	25V	C 163	099 2231/3 KO	100p	
C 113	099 2723/2 ELKO	10µ	25V	C 164	099 2231/3 KO	100p	
C 114	099 2723/2 ELKO	10µ	25V	C 165	099 2434/6 KO	18n	50V
C 115	099 2643/4 ELKO	100µ	10V	C 166	099 2434/6 KO	18n	50V
C 116	099 2643/4 ELKO	100µ	10V	C 167	099 2434/6 KO	18n	50V
C 117	099 2803/0 ELKO	1µ	50V	C 168	099 2722/6 ELKO	4µ7	25V
C 118	099 2803/0 ELKO	1µ	50V	C 169	099 2241/6 KO	10n	
C 119	099 2226/0 KO	27p		C 170	099 2241/6 KO	10n	
C 120	099 2226/0 KO	27p		C 171	099 2241/6 KO	10n	
C 121	099 2238/6 KO	1n		C 172	099 2241/6 KO	10n	
C 122	099 2238/6 KO	1n		C 174	099 2727/0 ELKO	100µ	25V
C 123	099 2429/2 KO	5n6		C 175	099 2723/2 ELKO	10µ	25V
C 124	099 2429/2 KO	5n6		C 176	099 2723/2 ELKO	10µ	25V
C 125	099 2436/0 KO	27n	50V	C 177	099 2727/0 ELKO	100µ	25V
C 126	099 2436/0 KO	27n	50V	C 178	099 2995/2 BP	4µ7	25V
C 127	099 2428/0 KO	4n7		C 179	099 2995/2 BP	4µ7	25V
C 128	099 2428/0 KO	4n7		C 180	099 2995/2 BP	4µ7	25V
C 129	099 2440/1 KO	0µ1		C 181	099 2727/0 ELKO	100µ	25V
C 130	099 2440/1 KO	0µ1		C 182	099 2995/2 BP	4µ7	25V
C 131	099 2801/7 ELKO	0µ33	50V	C 183	099 2995/2 BP	4µ7	25V
C 132	099 2801/7 ELKO	0µ33	50V	C 184	099 2995/2 BP	4µ7	25V
C 133	099 2438/3 KO	47n		C 185	099 2995/2 BP	4µ7	25V
C 134	099 2438/3 KO	47n		C 186	099 2727/0 ELKO	100µ	25V
C 135	099 2680/0 ELKO	10µ	16V	C 187	099 2436/0 KO	27n	50V
C 136	099 2680/0 ELKO	10µ	16V	C 188	099 2436/0 KO	27n	50V
C 137	099 2680/0 ELKO	10µ	16V	C 189	099 2436/0 KO	27n	50V
C 138	099 2680/0 ELKO	10µ	16V	C 190	099 2436/0 KO	27n	50V
C 139	099 2680/0 ELKO	10µ	16V	C 191	099 2446/2 KO	39n	
C 140	099 2680/0 ELKO	10µ	16V	C 192	099 2446/2 KO	39n	
C 141	099 2723/2 ELKO	10µ	25V	C 193	099 2446/2 KO	39n	
C 142	099 2723/2 ELKO	10µ	25V	C 194	099 2446/2 KO	39n	
C 143	099 2803/0 ELKO	1µ	50V	C 195	099 2433/4 KO	15n	
C 144	099 2803/0 ELKO	1µ	50V	C 196	099 2433/4 KO	15n	
C 145	099 2642/2 ELKO	47µ	10V	C 199	099 2995/2 BP	4µ7	25V
C 146	099 2642/2 ELKO	47µ	10V	C 200	099 2995/2 BP	4µ7	25V
C 147	099 2802/9 ELKO	0µ47	50V	C 201	099 2807/8 ELKO	10µ	50V
C 148	099 2802/9 ELKO	0µ47	50V	C 202	099 2807/8 ELKO	10µ	50V
C 149	099 2807/8 ELKO	10µ	50V	C 203	099 2682/3 ELKO	33µ	16V
C 150	099 2807/8 ELKO	10µ	50V	C 204	099 2800/5 ELKO	0µ1	50V
C 153	099 2237/4 KO	470p		C 205	099 2803/0 ELKO	1µ	50V

STÜCKLISTE/COMPONENTS LIST/LISTE DES ELEMENTES ELECTRONIQUES

891 1010/9

Teil part element	Ref.Nr.	Wert value valeur	
C 206	099 2238/6 KO	1n	
C 207	099 2431/0 KO	10n	
C 208	099 2237/4 KO	470p	
C 209	099 2431/0 KO	10n	
C 210	099 2237/4 KO	470p	
C 211	099 2431/0 KO	10n	
C 212	099 2237/4 KO	470p	
C 213	099 2431/0 KO	10n	
C 214	099 2237/4 KO	470p	
C 215	099 2730/0 ELKO	1000µ	25V
C 216	099 2803/0 ELKO	1µ	50V
C 217	099 2728/1 ELKO	220µ	25V
C 218	099 2729/3 ELKO	470µ	25V
C 219	099 2995/2 BP	4µ7	25V
C 220	099 2720/7 ELKO	22µ	25V
C 221	099 2438/3 KO	47n	
C 222	099 2438/3 KO	47n	
C 223	099 2438/3 KO	47n	
C 224	099 2438/3 KO	47n	
C 225	099 2236/2 KO	330p	
C 226	099 2236/2 KO	330p	
C 227	099 2241/6 KO	10n	
C 229	099 2430/9 KO	6n8	50V
C 230	099 2237/4 KO	470p	
C 231	099 2726/8 ELKO	47µ	25V
C 232	099 2803/0 ELKO	1µ	50V
C 233	099 2428/0 KO	4n7	50V
C 401		120p-220p	
C 402		120p-220p	
C 403	099 2330/5 KO	47p	
C 404	099 2330/5 KO	47p	
C 405	099 2237/4 KO	470p	
C 406	099 2237/4 KO	470p	
C 407	099 2228/3 KO	33p	
C 408	099 2228/3 KO	33p	
C 409	099 2643/4 ELKO	100µ	10V
C 410	099 2643/4 ELKO	100µ	10V
C 411	099 2230/1 KO	68p	50V
C 412	099 2230/1 KO	68p	50V
C 413	099 2228/3 KO	33p	
C 414	099 2228/3 KO	33p	
C 415	099 2437/1 KO	33n	
C 416	099 2437/1 KO	33n	
C 417	099 2723/2 ELKO	10µ	25V
C 418	099 2723/2 ELKO	10µ	25V
C 419	099 2727/0 ELKO	100µ	25V
C 420	099 2727/0 ELKO	100µ	25V
C 421	099 2602/1 ELKO	2200µ	6,3V
C 422	099 2602/1 ELKO	2200µ	6,3V

Teil part element	Ref.Nr.	Wert value valeur	
C 423	099 2233/7 KO	220p	
C 424	099 2233/7 KO	220p	
C 425	099 2433/4 KO	15n	50V
C 426	099 2433/4 KO	15n	50V
C 427	099 2803/0 ELKO	1µ	50V
C 428	099 2803/0 ELKO	1µ	50V
C 429	099 2226/0 KO	27p	
C 430	099 2226/0 KO	27p	
C 431	099 2237/4 KO	470p	
C 432	099 2237/4 KO	470p	
C 433	099 2239/8 KO	2200p	
C 434	099 2239/8 KO	2200p	
C 435	099 2680/0 ELKO	10µ	16V
C 436	099 2680/0 ELKO	10µ	16V
C 437	099 2428/0 KO	4700p	
C 438	099 2428/0 KO	4700p	
C 439	099 2436/0 KO	27n	50V
C 440	099 2436/0 KO	27n	50V
C 441	099 2440/1 KO	0µ1	50V
C 442	099 2440/1 KO	0µ1	50V
C 443	099 2801/7 ELKO	0µ33	50V
C 444	099 2801/7 ELKO	0µ33	50V
C 445	099 2438/3 KO	47n	
C 446	099 2438/3 KO	47n	
C 447	099 2680/0 ELKO	10µ	16V
C 448	099 2680/0 ELKO	10µ	16V
C 449	099 2429/2 KO	5n6	
C 450	099 2429/2 KO	5n6	
C 451	099 2723/2 ELKO	10µ	25V
C 452	099 2723/2 ELKO	10µ	25V
C 453	099 2723/2 ELKO	10µ	25V
C 454	099 2723/2 ELKO	10µ	25V
C 455	099 2807/8 ELKO	10µ	50V
C 456	099 2807/8 ELKO	10µ	50V
C 457	099 2803/0 ELKO	1µ	50V
C 458	099 2803/0 ELKO	1µ	50V
C 459	099 2230/1 KO	68p	50V
C 460	099 2230/1 KO	68p	50V
C 461	099 2686/0 ELKO	220µ	16V
C 462	099 2686/0 ELKO	220µ	16V
C 463	099 2803/0 ELKO	1µ	50V
C 464	099 2803/0 ELKO	1µ	50V
C 465	099 2230/1 KO	68p	50V
C 466	099 2230/1 KO	68p	50V
C 467	099 2807/8 ELKO	10µ	50V
C 468	099 2807/8 ELKO	10µ	50V
C 469	099 2807/8 ELKO	10µ	50V
C 470	099 2807/8 ELKO	10µ	50V
C 471	099 3000/0 TA	0µ1	10V

STÜCKLISTE/COMPONENTS LIST/LISTE DES ELEMENTES ELECTRONIQUES

891 1010/9

Teil part element	Ref.Nr.	Wert value valeur	
C 472	099 3000/0 TA	0µ1	10V
C 473	099 3040/1 TA	1µ	25V
C 474	099 3040/1 TA	1µ	25V
C 475	099 2995/2 BP	4µ7	25V
C 476	099 2995/2 BP	4µ7	25V
C 478	099 2995/2 BP	4µ7	25V
C 479	099 2685/9 ELKO	100µ	16V
C 480	099 2685/9 ELKO	100µ	16V
C 481	099 2995/2 BP	4µ7	25V
C 482	099 2995/2 BP	4µ7	25V
C 484	099 2727/0 ELKO	100µ	25V
C 485	099 3041/3 TA	10µ	25V
C 486	099 2685/9 ELKO	100µ	16V
C 487	099 2686/0 ELKO	220µ	16V
C 488	099 2687/2 ELKO	470µ	16V
C 489	099 2644/6 ELKO	220µ	10V
C 490	099 2646/0 ELKO	470µ	10V
C 491	099 2644/6 ELKO	220µ	10V
C 492	099 2646/0 ELKO	470µ	10V
C 493	099 2720/7 ELKO	22µ	25V
C 494	099 2803/0 ELKO	1µ	50V
C 495	099 2226/0 KO	27p	
C 496	099 2226/0 KO	27p	
C 497	099 2643/4 ELKO	100µ	10V
C 498	099 2643/4 ELKO	100µ	10V
C 499	099 2238/6 KO	1n	
C 500	099 2238/6 KO	1n	
C 501	099 2238/6 KO	1n	
C 502	099 2238/6 KO	1n	
C 503	099 2238/6 KO	1n	
C 504	099 2238/6 KO	1n	

891 1009/2

Teil part element	Ref.Nr.	Wert value valeur	
C 701	099 2643/4 ELKO	100µ	10V
C 702	099 2720/7 ELKO	22µ	25V
C 703	099 2680/0 ELKO	10µ	16V
C 704	099 2332/9 KO	10n	
C 705	099 2332/9 KO	10n	
C 706	099 2332/9 KO	10n	
C 707	099 2332/9 KO	10n	
C 708	099 2332/9 KO	10n	
C 709	099 2332/9 KO	10n	
C 710	099 2681/1 ELKO	22µ	16V
C 711	099 2722/7 ELKO	4µ7	25V
C 712	099 2431/0 KO	10n	50V
C 713	099 2726/8 ELKO	47µ	25V
C 714	099 2685/9 ELKO	100µ	16V
C 715	099 2803/0 ELKO	1µ	50V
C 716	099 3040/1 TA	1µ	25V
C 717	099 2686/0 ELKO	220µ	16V
C 718	099 2691/4 ELKO	47µ	16V
C 720	ELKO	0µ68-3µ3	25V
C 721	099 3066/8 TA	2µ2	
C 801	099 2812/1 ELKO	470µ	50V
C 802	099 2726/8 ELKO	47µ	25V
C 803	099 2237/4 KO	470p	
C 804	099 2723/2 ELKO	10µ	25V
C 805	099 2727/0 ELKO	100µ	25V
C 806	099 2237/4 KO	470p	
C 807	099 2814/5 ELKO	2200µ	50V
C 808	099 2689/6 ELKO	2200µ	16V
C 809	099 2689/6 ELKO	2200µ	16V
C 810	099 2689/6 ELKO	2200µ	16V
C 811	099 2776/1 ELKO	100µ	35V
C 812	099 2776/1 ELKO	100µ	35V
C 813	099 2313/5 KO	0µ047	250V
C 814	099 2313/5 KO	0µ047	250V

STÜCKLISTE/COMPONENTS LIST/LISTE DES ELEMENTES ELECTRONIQUES

891 1010/9

Teil part element	Ref.Nr.	Wert value valeur
T 101	099 4225/7	2SC 2263
T 102	099 4225/7	2SC 2263
T 103	099 4207/5	2SC 1327
T 104	099 4207/5	2SC 1327
T 105	099 4405/9	2SK 128
T 106	099 4405/9	2SK 128
T 107	099 4212/9	2SC 1684
T 108	099 4212/9	2SC 1684
T 109	099 4212/9	2SC 1684
T 110	099 4212/9	2SC 1684
T 111	099 4212/9	2SC 1684
T 112	099 4212/9	2SC 1684
T 113	099 4404/7	2SK 127
T 114	099 4404/7	2SK 127
T 115	099 4404/7	2SK 127
T 116	099 4404/7	2SK 127
T 117	099 4212/9	2SC 1684
T 118	099 4212/9	2SC 1684
T 119	099 4212/9	2SC 1684
T 120	099 4212/9	2SC 1684
T 121	099 4000/5	2SA 564
T 122	099 4000/5	2SA 564
T 123	099 4212/9	2SC 1684
T 124	099 4212/9	2SC 1684
T 125	099 4212/9	2SC 1684
t 126	099 4212/9	2SC 1684
T 127	099 4212/9	2SC 1684
T 128	099 4212/9	2SC 1684
T 129	099 4216/6	2SC 1890
T 130	099 4216/6	2SC 1890
T 131	099 4216/6	2SC 1890
T 132	099 4216/6	2SC 1890
T 133	099 4404/7	2SK 127
T 134	099 4404/7	2SK 127
T 135	099 4214/2	2SC 1788
T 136	099 4214/2	2SC 1788
T 137	099 4212/9	2SC 1684
T 138	099 4214/2	2SC 1788
T 139	099 4216/6	2SC 1890
T 140	099 4216/6	2SC 1890
T 141	099 4212/9	2SC 1684
T 142	099 4212/9	2SC 1684
T 143	099 4009/1	2SA 921
T 144	099 4212/9	2SC 1684
T 145	099 4004/2	2SA 777
T 146	099 4404/7	2SK 127
T 147	099 4404/7	2SK 127
T 148	099 4212/9	2SC 1684
T 149	099 4212/9	2SC 1684
T 150	099 4004/2	2SA 777

Teil part element	Ref.Nr.	Wert value valeur
T 151	099 4225/7	2SC 2263
T 152	099 4225/7	2SC 2263
T 153	099 4405/9	2SK 128
T 154	099 4405/9	2SK 128
T 155	099 4207/5	2SC 1327
T 156	099 4207/5	2SC 1327
T 157	099 4212/9	2SC 1684
T 158	099 4212/9	2SC 1684
T 159	099 4212/9	2SC 1684
T 160	099 4212/9	2SC 1684
T 161	099 4212/9	2SC 1684
T 162	099 4212/9	2SC 1684
T 163	099 4212/9	2SC 1684
T 164	099 4212/9	2SC 1684
T 165	099 4000/5	2SA 564
T 166	099 4000/5	2SA 564
T 167	099 4216/6	2SC 1890
T 168	099 4216/6	2SC 1890
T 169	099 4212/9	2SC 1684
T 170	099 4212/9	2SC 1684
T 171	099 4214/2	2SC 1788
T 172	099 4214/2	2SC 1788
T 173	099 4212/9	2SC 1684
T 174	099 4212/9	2SC 1684
T 175	099 4212/9	2SC 1684
T 176	099 4212/9	2SC 1684
T 177	099 4404/7	2SK 127
T 178	099 4404/7	2SK 127
T 179	099 4212/9	2SC 1684
T 180	099 4212/9	2SC 1684
T 181	099 4212/9	2SC 1684
T 182	099 4212/9	2SC 1684
T 183	099 4000/5	2SA 564
T 184	099 4212/9	2SC 1684
T 185	099 4009/1	2SA 921
T 186	099 4214/2	2SA 1788
T 187	099 4212/9	2SC 1684
T 188	099 4404/7	2SK 127
T 189	099 4212/9	2SC 1684
T 190	099 4212/9	2SC 1684
T 191	099 4212/9	2SC 1684
T 193	099 4212/9	2SC 1684
T 194	099 4212/9	2SC 1684
T 195	099 4216/6	2SC 1890
T 196	099 4216/6	2SC 1890
T 197	099 4404/7	2SK 127
T 198	099 4404/7	2SK 127
T 199	099 4212/9	2SC 1684
T 200	099 4212/9	2SC 1684
T 201	099 4000/5	2SA 564

STÜCKLISTE/COMPONENTS LIST/LISTE DES ELEMENTES ELECTRONIQUES

891 1010/9

Teil part element	Ref.Nr.	Wert value valeur	Teil part element	Ref.Nr.	Wert value valeur
D 101	099 3121/1 1S 1555		D 126	099 3121/1 1S 1555	
D 102	099 3121/1 1S 1555		D 127	099 3121/1 1S 1555	
D 103	099 3121/1 1S 1555		D 128	099 3121/1 1S 1555	
D 104	099 3121/1 1S 1555		D 129	099 3121/1 1S 1555	
D 105	099 3121/1 1S 1555		D 130	099 3121/1 1S 1555	
D 106	099 3121/1 1S 1555		D 131	099 3121/1 1S 1555	
D 108	099 3121/1 1S 1555		D 132	099 3121/1 1S 1555	
D 110	099 3121/1 1S 1555		D 133	099 3121/1 1S 1555	
D 111	099 3121/1 1S 1555		D 134	099 3121/1 1S 1555	
D 112	099 3121/1 1S 1555		D 135	099 3121/1 1S 1555	
D 113	099 3121/1 1S 1555		D 136	099 3121/1 1S 1555	
D 114	099 3121/1 1S 1555		D 137	099 3121/1 1S 1555	
D 115	099 3121/1 1S 1555		D 138	099 3121/1 1S 1555	
D 116	099 3121/1 1S 1555		D 139	099 3121/1 1S 1555	
D 117	099 3121/1 1S 1555		D 140	099 3121/1 1S 1555	
D 118	099 3121/1 1S 1555		D 141	099 3206/9 10 E2	
D 119	099 3121/1 1S 1555		D 142	099 3121/1 1S 1555	
D 120	099 3121/1 1S 1555		D 143	099 3121/1 1S 1555	
D 121	099 3121/1 1S 1555		D 151	099 3121/1 1S 1555	
D 122	099 3121/1 1S 1555		D 152	099 3121/1 1S 1555	
D 123	099 3121/1 1S 1555		D 153	099 3121/1 1S 1555	
D 124	099 3121/1 1S 1555		D 154	099 3121/1 1S 1555	
D 125	099 3121/1 1S 1555				

891 1009/2

Teil part element	Ref.Nr.	Wert value valeur	Teil part element	Ref.Nr.	Wert value valeur
D 701	099 3121/1 1S 1555		D 729	099 3206/9 10 E2	
D 704	099 3121/1 1S 1555		D 801	099 3206/9 10 E2	
D 705	099 3121/1 1S 1555		D 802	099 3206/9 10 E2	
D 706	099 3121/1 1S 1555		D 803	099 3206/9 10 E2	
D 707	099 3121/1 1S 1555		D 804	099 3206/9 10 E2	
D 708	099 3206/9 10 E2		D 805	099 3121/1 1S 1555	
D 709	099 3206/9 10 E2		D 806	099 3206/9 10 E2	
D 710	099 3121/1 1S 1555		D 807	099 3206/9 10 E2	
D 711	099 3121/1 1S 1555		D 808	099 3206/9 10 E2	
D 712	099 3121/1 1S 1555		D 809	099 3206/9 10 E2	
D 713	099 3121/1 1S 1555		D 810	099 3206/9 10 E2	
D 714	099 3121/1 1S 1555		D 811	099 3206/9 10 E2	
D 715	099 3121/1 1S 1555		D 812	099 3206/9 10 E2	
D 716	099 3121/1 1S 1555		D 813	099 3206/9 10 E2	
D 717	099 3121/1 1S 1555		D 814	099 3206/9 10 E2	
D 718	099 3121/1 1S 1555		D 815	099 3206/9 10 E2	
D 719	099 3121/1 1S 1555		D 816	099 3206/9 10 E2	
D 720	099 3121/1 1S 1555		D 817	099 3206/9 10 E2	
D 721	099 3121/1 1S 1555		D 818	099 3206/9 10 E2	
D 728	099 3206/9 10 E2		D 819	099 3206/9 10 E2	

STÜCKLISTE/COMPONENTS LIST/LISTE DES ELEMENTES ELECTRONIQUES

891 1010/9

Teil part element	Ref.Nr.	Wert value valeur	Teil part element	Ref.Nr.	Wert value valeur
T 202	099 4000/5 2SA	564	T 204	099 4212/9 2SC	1684
T 203	099 4212/9 2SC	1684			

891 1009/2

Teil part element	Ref.Nr.	Wert value valeur	Teil part element	Ref.Nr.	Wert value valeur
T 701	099 4203/8 2SC	900	T 717	099 4203/8 2SC	900
T 702	099 4203/8 2SC	900	T 718	099 4302/0 2SD	361
T 703	099 4203/8 2SC	900	T 719	099 4203/8 2SC	900
T 704	099 4203/8 2SC	900	T 720	099 4203/8 2SC	900
T 705	099 4203/8 2SC	900	T 721	099 4203/8 2SC	900
T 706	099 4203/8 2SC	900	T 722	099 4203/8 2SC	900
T 707	099 4301/8 2SD	235	T 723	099 4203/8 2SC	900
T 708	099 4203/8 2SC	900	T 724	099 4203/8 2SC	900
T 709	099 4203/8 2SC	900	T 725	099 4203/8 2SC	900
T 710	099 4301/8 2SD	235	T 726	099 4203/8 2SC	900
T 711	099 4002/9 2SA	673	T 727	099 4203/8 2SC	900
T 712	099 4206/3 2SC	1213	T 728	099 4203/8 2SC	900
T 713	099 4002/9 2SA	673	T 801	099 4301/8 2SD	235
T 714	099 4206/3 2SC	1213	T 802	099 4203/8 2SC	900
T 715	099 4203/8 2SC	900	T 803	099 4302/0 2SD	361
T 716	099 4302/0 2SD	361	T 804	099 4203/8 2SC	900

STÜCKLISTE/COMPONENTS LIST/LISTE DES ELEMENTES ELECTRONIQUES

891 1010/9

Teil part element	Ref.Nr.	Wert value valeur	Teil part element	Ref.Nr.	Wert value valeur
VR 101	099 0919/9	2x50K	VR 117	099 1024/4	47K
VR 102	099 0919/9	2x50K	VR 118	099 1024/4	47K
VR 103	099 0920/5	2x50K	VR 119	099 1024/4	47K
VR 104	099 0918/7	2x10K	VR 120	099 1024/4	47K
VR 105	099 0915/1	100K	VR 121	099 1022/0	10K
VR 106	099 0915/1	100K	VR 122	099 1022/0	10K
VR 107	099 0916/3	250K	VR 123	099 1023/2	22K
VR 108	099 0916/3	250K	VR 124	099 1023/2	22K
VR 109	099 1025/6	100K	VR 125	099 1022/0	10K
VR 110	099 1025/6	100K	VR 126	099 1022/0	10K
VR 111	099 1022/0	10K	VR 127	099 1021/9	4K7
VR 112	099 1022/0	10K	VR 128	099 1021/9	4K7
VR 113	099 1023/2	22K	VR 129	099 1020/7	1K
VR 114	099 1023/2	22K	VR 130	099 0917/5	500
VR 115	099 1024/4	47K	VR 131	099 1024/4	47K
VR 116	099 1024/4	47K	VR 132	099 1024/4	47K

891 1009/2 , 891 1010/9

Teil part element	Ref.Nr.	Wert value valeur	Teil part element	Ref.Nr.	Wert value valeur
ZD 101	099 3421/2	RD 5,1 E B	LED 706	099 3607/5	
ZD 102	099 3643/1	HZ - 12 L	LED 707	099 3605/1	
ZD 801	099 3442/0	RD 24 E B	LED 708	099 3607/5	
LED 101	099 3608/7		IC 101	099 5030/8	LM 1011 AN
LED 102	099 3604/0		IC 102	099 5030/8	LM 1011 AN
LED 103	099 3606/3		IC 103	099 5030/8	LM 1011 AN
LED 701	099 3609/9		IC 104	099 5030/8	LM 1011 AN
LED 702	099 3609/9		IC 701	099 5002/3	TC 9 121 P
LED 703	099 3609/9		IC 702	099 6004/1	MC 14 011 B
LED 704	099 3607/5				
LED 705	099 3607/5		TH 101	099 1201/0	10 K

STÜCKLISTE/COMPONENTS LIST/LISTE DES ELEMENTES ELECTRONIQUES

891 1009/2 , 891 1010/9

Teil part element	Ref.Nr.	Wert value valeur
E 9	099 9903/6	500 mAT
E 10	099 9904/8	630 mAT
E 11	090 6726/7	1 AT
E 12	090 6726/7	1 AT
E 13	099 9907/3	1,25 AT
E 101	891 1027/4	
E 102	891 1027/4	
E 103	891 1028/6	
E 104	891 1029/8	
E 105	891 3220/8	
E 106	891 3220/8	
E 107	891 1030/4	
E 108	891 1030/4	
E 109	891 1039/0	
E 110	891 1040/7	
E 111	891 3221/0	
E 112	891 3198/8	
E 113	891 4330/9	
E 201	891 1023/7	
E 203	891 1017/1	
E 204	891 1041/9	
E 205	891 1042/0	
E 206	891 1043/2	
E 207	891 1044/4	
E 208	891 1035/3	
E 209	891 1044/4	
E 210	891 1045/6	
L 801	891 1046/8	
L 802	891 3222/1	
L 803	891 3222/1	
L 804	891 3222/1	
L 805	891 3222/1	

Teil part element	Ref.Nr.	Wert value valeur
S 101	891 1020/1	
S 102	891 1047/0	
S 103	891 1049/3	
S 104	891 1048/1	
S 105	891 1048/1	
S 106	891 1022/5	
S 701	891 1019/5	
S 702	891 3057/1	
S 703	891 3057/1	
S 704	891 3057/1	
S 705	891 3057/1	
S 706	891 3057/1	
S 707	891 3057/1	
S 708	891 1021/3	
S 709	891 1021/3	
S 710	891 1021/3	
S 711	891 1050/0	
S 801	891 1226/0	
L 101	891 3225/7	4,7 mH
L 102	891 3225/7	4,7 mH
L 103	891 3224/5	2,2 mH
L 104	891 3224/5	2,2 mH
L 105	891 3223/3	1,5 mH
L 106	891 3223/3	1,5 mH
L 107	891 3226/9	5,6 mH
L 108	891 3226/9	5,6 mH
L 109	891 3227/0	10 mH
L 110	891 3227/0	10 mH
L 111	891 3225/7	4,7 mH
L 112	891 3225/7	4,7 mH
L 113	891 3223/3	1,5 mH
L 114	891 3223/3	1,5 mH

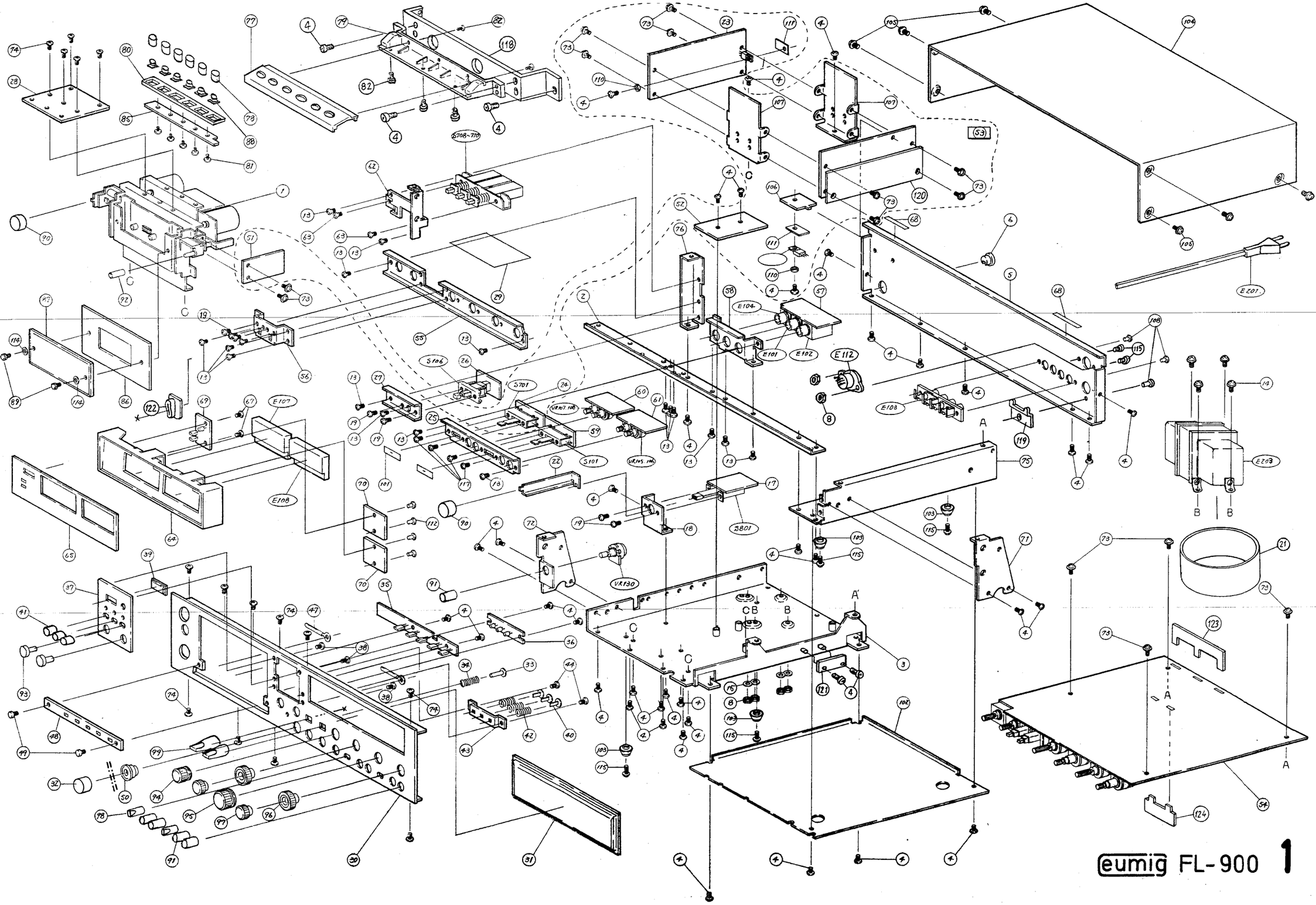

eumig FL-900 1

Pos.Nr.	Ref.Nr.	Bezeichnung	designation	designation
1	891 1000/6	Laufwerk	cass.rec. assembly	bloc entraîneur
2	891 3000/5	Halterung	support	support
3	891 3001/7	Gehäuseunterteil	bottom	fond
4	891 3002/9	Schraube	screw	vis
5	891 3003/0	Deckel	cover	recouvrement
6	891 3004/2	Zugentlastungskl.	cable stopper	arrêt cable
8	891 3171/0	Sechskantmutter	hexagonal nut	écrou à six pans
13	891 3005/4	Schraube	screw	vis
14	891 3006/6	Schraube	screw	vis
15	891 3007/8	Scheibe	washer	rondelle
18	891 3008/0	Hauptschalterhal.	switch support	support commut.
19	891 3009/1	Schraube	screw	vis
21	891 3010/8	Abschirmung	shielding	blindage
22	891 3011/0	Schalthebel	switch lever	levier commut.
23	891 1002/0	Netzteilprint	mains p.c.b.	c.i., secteur
24	891 1003/1	Timer-Schalterpl.	timer panel	platine timer
25	891 3012/1	Schalterhalterung	switch support	support commut.
26	891 1004/3	Schalterplatine	control panel	platine commut.
27	891 3013/3	Schalterhalterung	switch support	support commut.
28	891 3014/5	Halteplatte	support	support
29	891 3015/7	Isolation	insulation	isolation
30	891 3016/9	Frontplatte champ.	front panel champ.	panneau frontal ch.
30	891 3200/2	Frontplatte schwarz	front panel black	panneau frontal n.
31	891 3017/0	Fenster	window	fenêtre
32	891 3018/2	Knopf champ.	knob champ.	bouton champ.

Ersatzteilliste 1 - Spare part list 1 - Liste des pièces détachées 1

Pos.Nr.	Ref.Nr.	Bezeichnung	designation	désignation
32	891 3201/4	Knopf schwarz	knob black	bouton noir
33	891 3019/4	Hebel	lever	levier
34	891 3020/0	Feder	spring	ressort
35	891 1005/5	Anzeigeprint 1	p.c. board	circuit imprimé
36	891 1006/7	Anzeigeprint 2	p.c. board	circuit imprimé
37	891 3021/2	Zählwerksabdeckg.ch.	counter cover champ.	cache compteur ch.
37	891 3202/6	Zählwerksabdeckg.sw.	counter cover black	cache compteur n.
38	891 3022/4	Schraube	screw	vis
39	891 3023/6	Zählwerksfenster	window	fenêtre
40	891 3024/8	Druckschalterhebel	lever	levier
41	891 3025/0	Druckschalterknopf	knob champ.	bouton champ.
41	891 3203/8	Druckschalterknopf	knob black	bouton noir
42	891 3026/1	Feder	spring	ressort
43	891 3027/3	Schalterhalterung	switch support	support commut.
44	891 3028/5	Schraube	screw	vis
47	891 3029/7	Haltefahne	cable holder	maintien câble
48	891 3030/3	Anzeigeplatte ch.	indic. panel champ.	panneau indic. champ.
48	891 3204/0	Anzeigeplatte sw.	indic. panel black	panneau indic. noir
49	891 4329/2	Rändelschraube ch.	screw champ.	vis champ.
49	891 3031/5	Rändelschraube sw.	screw black	vis noir
50	891 3032/7	Knopfhülse	sleeve	coulant
51	891 1007/9	Printplatte	p.c. board	circuit imprimé
52	891 1008/0	Printplatte	p.c. board	circuit imprimé
53	891 1009/2	Netzteil kpl.	mains p.c.b.	c.i. secteur
54	891 1010/9	Hauptprint	p.c. board	circuit imprimé

Pos.Nr.	Ref.Nr.	Bezeichnung	designation	désignation
55	891 3033/9	Schalterhalterung	switch support	support commut.
56	891 3034/0	Abdeckung	cover	cache
57	891 1011/0	Buchsenplatine	jack print	c.i. douilles
58	891 3035/2	Buchsenhalterung	jack support	support douilles
59	891 1012/2	Schalterplatine	switch print	c.i. commut.
60	891 1013/4	Reglerplatine	bias print	c.i. bias
61	891 1014/6	Reglerplatine	dolby print	c.i. dolby
62	891 3036/4	Schalterhalterung	switch support	support commut.
63	891 3037/6	Schraube	screw	vis
64	891 3038/8	Instrumentenrahmen	meter frame	cadre instrument
65	891 4327/9	Schild champ.	meter plate champ.	plaque champ.
65	891 3039/0	Schild schwarz	meter plate black	plaque noir
67	891 3040/6	Schraube	screw	vis
68	891 3041/8	Dämpfstreifen	pad cushion	amortisseur
69	891 1015/8	Leuchtdiodenprint	LED print	c.i. diodes lum.
70	891 1016/0	Lampenprint	lamp print	c.i. lampe
71	891 3042/0	Haltewinkel rechts	supporting angle	angle support
72	891 3043/1	Haltewinkel links	supporting angle	angle support
73	891 3044/3	Schraube	screw	vis
74	891 3045/5	Senkschraube	screw	vis
75	891 3046/7	Haltewinkel R	supporting angle	angle support
76	891 3047/9	Haltewinkel mitte	supporting angle	angle support
77	891 3048/0	Tastenabdeckung ch.	key cover champ.	cache touches ch.
77	891 3205/1	Tastenabdeckung sw..	key cover black	cache touches noir
78	891 3049/2	Drucktastenknopf ch.	knob champ.	bouton champ.

Pos.Nr.	Ref.Nr.	Bezeichnung	designation	désignation
78	891 3206/3	Drucktastenknopf sw.	knob black	bouton noir
79	891 3050/9	Tastengehäuse champ.	frame champ.	cadre champ.
79	891 3058/3	Tastengehäuse sw.	frame black	cadre noir
80	891 3051/0	Rahmen	frame	cadre
81	891 3052/2	Schraube	screw	vis
82	891 3053/4	Schraube	screw	vis
85	891 3054/6	Tastenplatte	keyboard	plaque touches
86	891 3055/8	Türplatte champ.	door panel champ.	plaque porte champ.
86	891 3207/5	Türplatte schwarz	door panel black	plaque porte noir
87	891 3056/0	Kassettenfenster	window	fenêtre
88	891 3057/1	Schaltknopf	contact piece	pièce contact
89	891 4328/0	Schraube champ.	screw champ.	vis champ.
89	891 3327/4	Schraube schwarz	screw black	vis noir
90	891 3059/5	Druckknopf champ.	knob champ.	bouton champ.
90	891 3208/7	Druckknopf schwarz	knob black	bouton noir
91	891 3060/1	Knopf champ.	knob champ.	bouton champ.
91	891 3209/9	Knopf schwarz	knob black	bouton noir
92	891 3061/3	Resetknopf champ.	knob champ.	bouton champ.
92	891 3210/5	Resetknopf schwarz	knob black	bouton noir
93	891 3062/5	Knopf champ.	knob champ.	bouton champ.
93	891 3211/7	Knopf schwarz	knob black	bouton noir
94	891 3063/7	Knopf champ.	knob champ.	bouton champ.
94	891 3212/9	Knopf schwarz	knob black	bouton noir
95	891 3064/9	Knopf champ.	knob champ.	bouton champ.
95	891 3213/0	Knopf schwarz	knob black	bouton noir

Pos.Nr.	Ref.Nr.	Bezeichnung	designation	désignation
96	891 3065/0	Knopf L champ.	knob champ.	bouton champ.
96	891 3214/2	Knopf L schwarz	knob black	bouton noir
97	891 3066/2	Knopf R champ.	knob champ.	bouton champ.
97	891 3215/4	Knopf R schwarz	knob black	bouton noir
98	891 3067/4	Knopf champ.	knob champ.	bouton champ.
98	891 3216/6	Knopf schwarz	knob black	bouton noir
99	891 4324/3	Knopf champ.	knob champ.	bouton champ.
99	891 4323/1	Knopf schwarz	knob black	bouton noir
101	891 3070/4	Abdeckung champ.	cover champ.	recouvrement champ.
101	891 3328/6	Abdeckung schwarz	cover black	recouvrement noir
102	891 3071/6	Bodenplatte	bottom plate	plaque de fond
103	891 3072/8	Gummifuß	rubber foot	pied
104	891 3073/0	Gehäuseoberteil	cover	recouvrement
105	891 3074/1	Schraube	screw	vis
106	891 3075/3	Kühlblech	heat sink	corps refroidiss.
107	891 3076/5	Print-Haltewinkel	angle	angle
108	891 3077/7	Niet	rivet	rivet
110	891 3078/9	Hülse	spacer	douilles écarteur
111	891 3079/0	Isolierplättchen	insulation	isolation
112	891 3080/7	Niet	rivet	rivet
114	891 3082/0	Scheibe	washer	rondelle
115	891 3083/2	Schraube	screw	vis
117	891 3085/6	Schraube	screw	vis
118	891 3195/2	Haltewinkel	angle	angle

Pos.Nr.	Ref.Nr.	Bezeichnung	designation	désignation
119	891 3196/4	Haltewinkel	angle	angle
120	891 3197/6	Isolierschild	insulation plate	plaque isolation
121	891 1203/9	Zusatzprint	p.c. board	circuit imprimé
122	891 4331/0	Schalterabdeckung	cover	recouvrement
123	891 3081/9	Abschirmblech	shielding	blindage
124	891 3084/4	Abschirmblech	shielding	blindage

Pos.Nr.	Ref.Nr.	Bezeichnung	designation	désignation
E 101	891 1027/4	Mic. Klinkenbuchse	socket	douille
E 102	891 1027/4	Mic. Klinkenbuchse	socket	douille
E 103	891 1028/6	Buchsenplatte	socket plate	plaque douilles
E 104	891 1029/8	Phonobuchse	socket	douille
E 107	891 1030/4	Aussteuerungsinstr.	rec. level meter	instrument modul.
E 108	891 1030/4	Aussteuerungsinstr.	rec. level meter	instrument modul.
E 112	891 3198/8	DIN-Buchse	socket 5p DIN	douille 5p DIN
E 201	891 1023/7	Netzkabel	mains lead	câble d'aliment.
E 203	891 1017/1	Netztrafo 220 V	transformer	transformateur
E 203	891 1204/0	Netztrafo 240 V	transformer	transformateur
S 101	891 1020/1	Schiebeschalter	slide switch	commutateur gliss.
S 106	891 1022/5	Druckschalter	switch	commutateur
S 701	891 1019/5	Schiebeschalter	slide switch	commutateur gliss.
S 708	891 1021/3	Druckschalter	switch	commutateur
S 709	891 1021/3	Druckschalter	switch	commutateur
S 710	891 1021/3	Druckschalter	switch	commutateur
S 801	891 1226/0	Netzschalter	switch	commutateur
VR 105	099 0915/1	Potentiometer	potentiometer	potentiomètre
VR 106	099 0915/1	Potentiometer	potentiometer	potentiomètre
VR 107	099 0916/3	Potentiometer	potentiometer	potentiomètre
VR 108	099 0916/3	Potentiometer	potentiometer	potentiomètre
VR 130	099 0917/5	Potentiometer	potentiometer	potentiomètre

Ersatzteilliste 1 - Spare part list 1 - Liste des pièces détachées 1

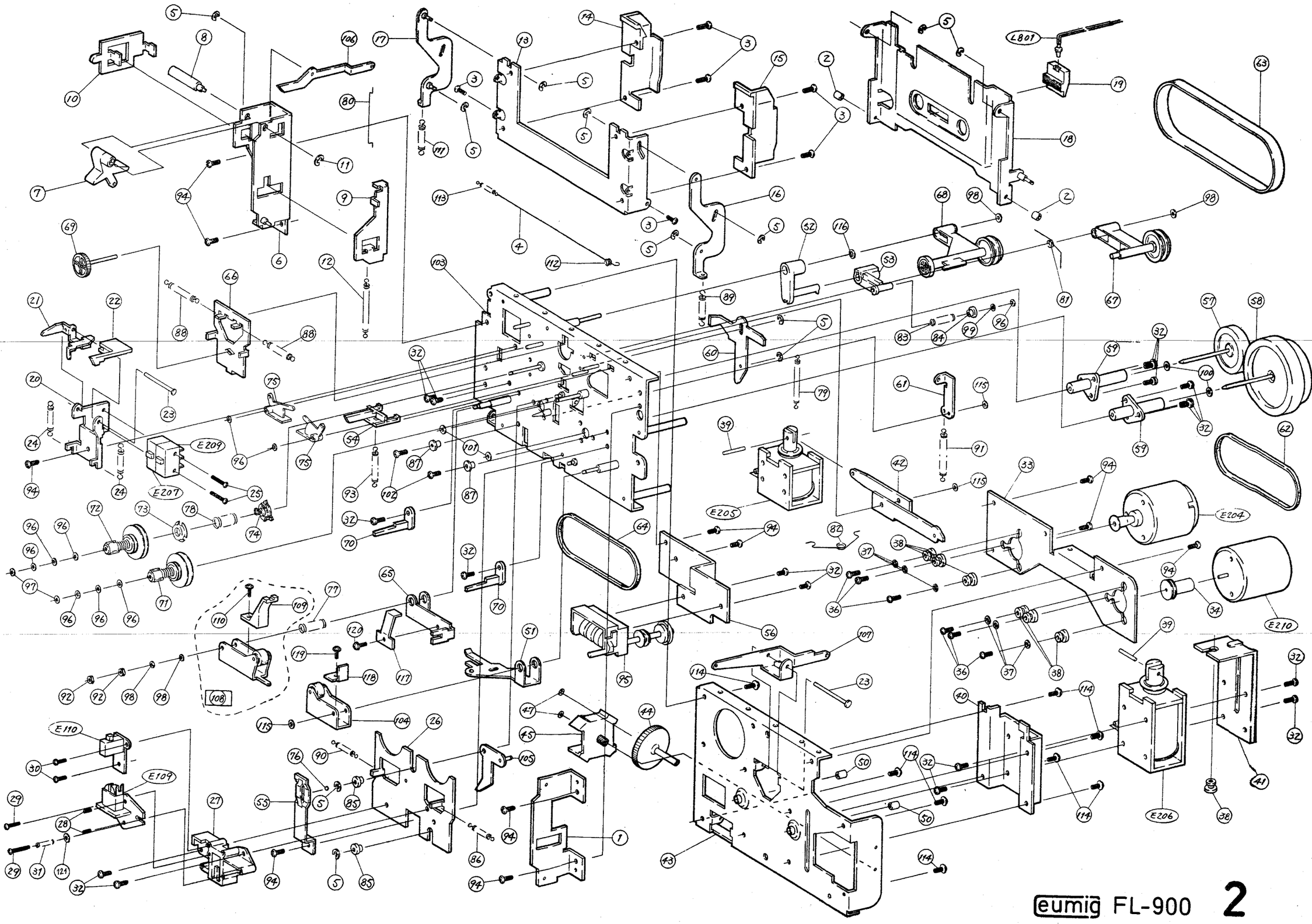

eumig FL-900 2

Pos.Nr.	Ref.Nr.	Bezeichnung	lesignation	désignation
1	891 3086/8	Platte	plate	plaque
2	891 3087/0	Distanzhülse	spacer	écarteur
3	891 3088/1	Schraube	screw	vis
4	891 3089/3	Schnur	cord	cordou
5	891 3090/0	BZ-Scheibe	circlip	circlip
6	891 3091/1	Platte	plate	plaque
7	891 3092/3	Ejectarm	eject arm	bras éjecteur
8	891 3093/5	Achse	axle	axe
9	891 3094/7	Verriegelung	lock	barrage
10	891 3095/9	Ejecthebel	eject lever	levier éjecteur
11	891 3096/0	Bz-Scheibe	circlip	circlip
12	891 3097/2	Zugfeder	spring	ressort
13	891 3098/4	Türrahmen	frame	cadre
14	891 3099/6	Kassettenhalter L	holder	maintien
15	891 3100/9	Kassettenhalter R	holder	maintien
16	891 3101/0	Schwenkarm L	tilting lever	levier
17	891 3102/2	Schwenkarm R	tilting lever	levier
18	891 3103/4	Kassettenauflage	support	support
19	891 3104/6	Lichtleiter	light conductor	guide lumière
20	891 3105/8	Schalterhalterung	switch support	support commut.
21	891 3106/0	Abtasthebel	lever	levier
22	891 3107/1	Schaltarm	switch arm	bras commutat.
23	891 3108/3	Achse	axle	axe
24	891 3109/5	Zugfeder	spring	ressort
25	891 3110/1	Schraube	screw	vis

Pos.Nr.	Ref.Nr.	Bezeichnung	designation	désignation
26	891 3111/3	Grundplatte	base plate	plaque de base
27	891 3112/5	Zwischenteil	subpanel	partie interméd,
28	891 3113/7	Gewindestift	grub screw	goupille filetée
29	891 3114/9	Schraube	screw	vis
30	891 3115/0	Schraube	screw	vis
31	891 3116/2	Feder	spring	ressort
32	891 3117/4	Schraube	screw	vis
33	891 3118/6	Motorhalterung	motor holder	maintien moteur
34	891 3119/8	Riemenscheibe	pulley	poulie
36	891 3120/4	Schraube	screw	vis
37	891 3121/6	Hülse	sleeve	douille
38	891 3122/8	Gummischeibe	rubber piece	pièce caoutchouc
39	891 3123/0	Bolzen	pin	goupille
40	891 3124/1	Relaishalterung	relay support	porte relais
41	891 3125/3	Anschlagblech	stop plate	plaque d'arret
42	891 3126/5	Schalthebel	switch lever	levier commut.
43	891 3127/7	Gehäuseteil	chassis	chassis
44	891 3128/9	Zahnrad	cogwheel	roue dentée
45	891 3129/0	Flügelrad	gear wheel	roue
47	891 3131/9	Sicherungsscheibe	circlip	circlip
50	891 3133/2	Gewindestift	grub screw	goupille filetée
51	891 3134/4	Lagerbügel	bearing angle	angle

Pos.Nr.	Ref.Nr.	Bezeichnung	designation	désignation
52	891 3135/6	Schaltarm A	switch arm	bras commutat.
53	891 3136/8	Schaltarm B	switch arm	bras commutat.
54	891 3137/0	Haltearm	arm	bras
55	891 3158/7	Federplatte	plate	plaque
56	891 3138/1	Halteblech	blade	lame
57	891 3139/3	Schwungmasse L	flywheel	volant
58	891 3140/0	Schwungmasse R	flywheel	volant
59	891 3141/1	Lager	bearing	coussinet
60	891 3142/3	Nocke	cam	came
61	891 3143/5	Platte	plate	plaque
62	891 3144/7	Riemen	belt	courroie
63	891 3145/9	Riemen	belt	courroie
64	891 3146/0	Riemen	belt	courroie
65	891 3147/2	Lagerbügel	bearing	coussinet
66	891 3148/4	Hebel	lever	levier
67	891 1031/6	Kupplung	clutch	couplage
68	891 1032/8	Kupplung	clutch	couplage
69	891 3149/6	Reibrad	friction wheel	roue de friction
70	891 3150/2	Kassettenführung	cassette guide	guide cassette
71	891 1033/0	Wickelteller 1	spindle	broche
72	891 1034/1	Wickelteller 2	spindle	broche
73	891 3151/4	Kupplungsrad A	wheel	roue de couplage
74	891 3152/6	Kupplungsrad B	wheel	roue de couplage
75	891 3153/8	Bremsarm	arm	bras
76	891 3154/0	Stahlkugel	ball	bille

Pos.Nr.	Ref.Nr.	Bezeichnung	designation	désignation
77	891 3155/1	Druckfeder	spring	ressort
78	891 3156/3	Druckfeder	spring	ressort
79	891 3157/5	Zugfeder	spring	ressort
80	891 3169/1	Feder	spring	ressort
81	891 3159/9	Schenkelfeder	spring	ressort
82	891 3160/5	Schenkelfeder	spring	ressort
83	891 3161/7	Druckfeder	spring	ressort
84	891 3162/9	Hülse	sleeve	douille
85	891 3163/0	Hülse	sleeve	douille
86	891 3164/2	Zugfeder	spring	ressort
87	891 3165/4	Distanzbuchse	spacer	écarteur
88	891 3166/6	Zugfeder	spring	ressort
89	891 3167/8	Zugfeder	spring	ressort
90	891 3168/0	Zugfeder	spring	ressort
91	891 3170/8	Zugfeder	spring	ressort
92	891 3171/0	Sechskantmutter	hexagonal nut	écrou à six pans
93	891 3172/1	Zugfeder	spring	ressort
94	891 3002/9	Schraube	screw	vis
95	891 1035/3	Zählwerk	counter	compteur
96	891 3173/3	Sicherungsscheibe	circlip	circlip
97	891 3174/5	Sicherungsscheibe	circlip	circlip
98	891 3175/7	Sicherungsscheibe	circlip	circlip
99	891 3176/9	Scheibe	washer	rondelle
100	891 3177/0	Scheibe	washer	rondelle
101	891 3178/2	Scheibe	washer	rondelle
102	891 3179/4	Schraube	screw	vis
103	891 1036/5	Gehäuse	chassis	chassis

Pos.Nr.	Ref.Nr.	Bezeichnung	designation	désignation
104	891 1037/7	Andruckrolle 1	pressure roller	rouleau presseur
105	891 3180/0	Schalthebel	lever	levier
106	891 3181/2	Sperrhebel	lever	levier
107	891 3182/4	Schalthebel	lever	levier
108	891 1038/9	Andruckrolle 2	pressure roller	rouleau presseur
109	891 3183/6	Bandführung	guide	guide
110	891 3184/8	Schraube	screw	vis
111	891 3185/0	Zugfeder	spring	ressort
112	891 3186/1	Feder f. Schnur	spring	ressort
113	891 3187/3	Dämpfungsfeder	spring	ressort
114	891 3188/5	Schraube	screw	vis
115	891 3189/7	Scheibe	washer	rondelle
116	891 3190/3	Scheibe	washer	rondelle
117	891 3191/5	Feder	spring	ressort
118	891 3192/7	Feder	spring	ressort
119	891 3193/9	Schraube	screw	vis
120	891 3194/0	Schraube	screw	vis
121	891 3199/0	Scheibe	washer	rondelle

Pos.Nr.	Ref.Nr.	Bezeichnung	designation	désignation
E 109	891 1039/0	Tonkopf	sound head	tête de son
E 110	891 1040/7	Löschkopf	erase head	tête effacement
E 204	891 1041/9	Motor 1	motor	moteur
E 205	891 1042/0	Relais 1	relay	relais
E 206	891 1043/2	Relais 2	relay	relais
E 207	891 1044/4	Mikroschalter	micro switch	commutateur micro
E 209	891 1044/4	Mikroschalter	micro switch	commutateur micro
E 210	891 1045/6	Motor 2	motor	moteur
L 801	891 1046/8	Pilotlichtlampe	lamp	lampe